Snack-Counter KO-VT-LS-RG

Vorne offene SB-Version mit vertiefter Wanne, Luftschleier und geschlossener Rückwand

WiHA ESG-Sicherheitsglas – Frontscheibe aus hochbelastbarem ESG-Glas

WiHA LONG-LIFE – Längere Lebensdauer des Kälteaggregates

WiHA SPLIT-CONTROL (Sonderzubehör) – Flaches herausnehmbares Bedienteil

WiHA MOVE-DOWN – Patentrechtlich geschützt

WiHA MOVE-AWAY – Patentrechtlich geschützt

WiHA LED – energiesparend und wartungsarm

Option: Lichtfarbe einstellbar, siehe Seite 141.

Auch mit **Flaschenrutsche** lieferbar, siehe Sonderzubehör.

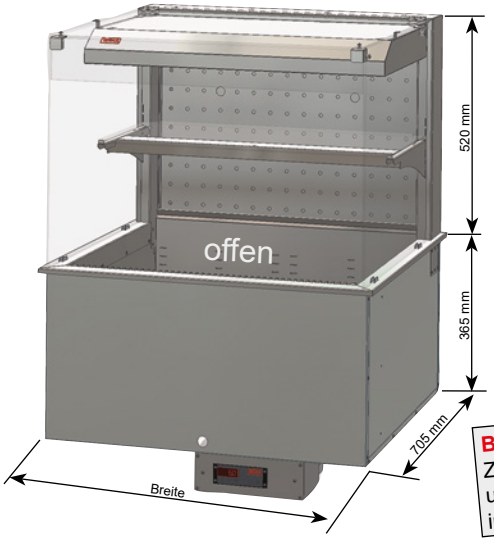

Bevorzugte Anwendung:
Zum Kühlen von Getränken und verpackten Lebensmitteln im SB-Bereich.

Snack-Counter 520 KO-VT-LS-RG SB-Version Höhe Glasaufsatz 520 mm	Für externes Kälteaggregat inkl. Steuerung			Mit Kälteaggregat und Steuerung			Breite [mm]	Kälte-leistung [-10°VT]	Anschluss
	rund	eckig	schräg	rund	eckig	schräg			
Snack-Counter 520 KO-VT-LS-RG - 1.5	23630	23635	23650	23670	23675	23690	587	800 W	230V/925W
Snack-Counter 520 KO-VT-LS-RG - 2	23631	23636	23651	23671	23676	23691	750	890 W	230V/940W
Snack-Counter 520 KO-VT-LS-RG - 3	23632	23637	23652	23672	23677	23692	1075	950 W	230V/960W
Snack-Counter 520 KO-VT-LS-RG - 4	23633	23638	23653	23673	23678	23693	1400	1200 W	230V/1230W

Kondenswasserschale/Geruchsverschluss sind als Zubehör lieferbar.

Snack-Counter 710 KO-VT-LS-RG SB-Version Höhe Glasaufsatz 710 mm	Für externes Kälteaggregat inkl. Steuerung			Mit Kälteaggregat und Steuerung			Breite [mm]	Kälte-leistung [-10°VT]	Anschluss
	rund	eckig	schräg	rund	eckig	schräg			
Snack-Counter 710 KO-VT-LS-RG - 1.5	18290	18291	18292	18296	18297	18298	587	800 W	230V/935W
Snack-Counter 710 KO-VT-LS-RG - 2	9671	9814	17156	9683	9818	17164	750	950 W	230V/950W
Snack-Counter 710 KO-VT-LS-RG - 3	9676	9815	17157	9684	9819	17165	1075	1200 W	230V/1235W
Snack-Counter 710 KO-VT-LS-RG - 4	9677	9816	17158	9685	9820	17166	1400	1600 W	230V/1365W

Kondenswasserschale/Geruchsverschluss sind als Zubehör lieferbar.

Sonderzubehör

	Art.-Nr.
Kondenswasserschale lose	3819
Abflussverschraubung 1 1/4″ für Anschluss an bauseitigem Abfluss	3815
Auflageschienen für GN-Behälter, Einlegeböden und Flaschenrutsche:	
Vitirinengröße je GN 1 (1 Paar)	9880
Vitirinengröße GN 1.5 (1 Paar)	10507
Einlegeboden, ungelocht; B=325 mm, GN 1	6413
Einlegeboden, ungelocht; B=486 mm, GN 1.5	10506

Anmerkung: GN1/1- und GN2/4-Behälter können direkt eingehängt werden, für kleinere GN-Behälter werden zusätzliche Zwischenstege benötigt. Siehe Seite 206. Passende Preisschienen siehe Seite 206.

Flaschenrutsche Snack-Counter GN 2 inkl. 10 Warentrenner GN	26467
Flaschenrutsche Snack-Counter GN 3 inkl. 15 Warentrenner GN	26468
Warentrenner Flaschenrutsche 520, einzeln	26457

Nachtabdeckung	eckig	schräg
Nachtabdeckung SC - KO 1.5	10494	10489
Nachtabdeckung SC - KO 2	10495	10488
Nachtabdeckung SC - KO 3	10496	10491
Nachtabdeckung SC - KO 4	10497	10492

Rollogehäuse mit Rollo zur Nachtabdeckung
Das Rollogehäuse wird auf den Glasaufsatz aufgesetzt. Es kann kundenseitig heruntergezogen werden. Zur Arretierung des Rollos im geschlossenen Zustand wird unten an der Vitrine eine Haltevorrichtung montiert.
Falls das Rollogehäuse ohne Vitrine geliefert wird, ist eine bauseitige Befestigung der unteren Rollenarretierung am kundenseitigen Vitrinenrahmen gemäß Anleitung erforderlich.

Technische und preisliche Änderungen sowie Irrtümer vorbehalten. Alle Preise zuzügl. gesetzl. MwSt. (Stand 05/2023)

Beschreibung

Umluft-Kühlvitrine mit vertiefter Kühlwanne, vorderem Luftschleier und geschlossener Rückwand zum Kühlen von Getränken und verpackten Speisen.
Kundenseitig offen und mit gerundetem, eckigem oder schrägem Glasaufbau aus Sicherheitsglas.
Die Glasböden sind höhenverstellbar und für eine bessere Präsentation schrägstellbar.
Temperatur: < 7°C bei 25°C/60% rel. LF (Klimaklasse 3 nach DIN EN ISO 23953).
Gewerbliches Gerät zum Einbau in ortsfeste Lebensmittel- und Ausgabetheken.

Ausführung

Aufbau, Warenauslage und Innenwanne bestehen komplett aus Edelstahl, Werkstoff 1.4301. Vertiefte Innenwanne mit bündig eingezogener Abflussverschraubung 1 1/4″ und reinigungsfreundlichen Hygieneecken gefertigt. Isolierung aus Polyurethan druckgeschäumt, Außenmantel aus verzinktem Stahlblech. Innerhalb der Wanne befinden sich ein großzügig bemessener Umluftverdampfer mit beschichteter Oberfläche sowie leise laufende Niederspannungsventilatoren (12 V DC) zur Luftumwälzung.
Die Längswände oberhalb des Verdampfers sind mit einer Lochung für höhenverstellbare Bodenträger (als Zubehör erhältlich) ausgestattet. Hier können GN-Behälter (50–100 mm tief) eingehängt werden oder Einlegeböden (als Zubehör erhältlich) aufgelegt werden.
Zur Reinigung des Wannenbodens ist die Warenauslage mit Umluftverdampfer und Ventilatoren hochschwenkbar und in der oberen Position über Gasdruckfedern selbsthaltend.

Für eine einfache Reinigung des Verdampfers lässt sich dieser von der Warenauslage nach unten klappen (MOVE-DOWN-FUNKTION). Nach dem Wegschwenken der Warenauslage ist der hintere Wannenbereich für eine Reinigung leicht erreichbar (MOVE-AWAY-FUNKTION).

Kundenseitig offene SB-Version mit vorderem Kaltluftschleier und vertiefter Kühlwanne, rückseitig mit geschlossener Rückwand.
Die Seitenscheiben, obere Scheibe und die höhenverstellbaren Einlegeböden bestehen aus Sicherheitsglas. Für eine gute Ausleuchtung ist oberhalb von jedem Warenboden eine geschützte LED-Leuchte (Lichtfarbe standardmäßig weiß) montiert. Die Warenböden sind für GN-Maße geeignet.
Einfacher Einbau durch Einhängerand.
Unterhalb der Kühlwanne ist eine digitale Abtau- und Temperatursteuerung montiert. Das superflache Bedienteil (Einbautiefe ca. 20 mm) kann für die Montage in die Möbelfront herausgenommen werden (Leitungslänge ca. 1 m).
Mit WIHA-LONG-LIFE für eine längere Lebensdauer des Kälteaggregates.

Bei externem Kälteaggregat
Lieferung einschließlich:
- Expansionsventil für R452A; andere Kältemittel auf Anfrage
- Abtau- und Temperatursteuerung

Ausführung Kälteaggregat

Das Kälteaggregat ist komplett vormontiert und wird über Kältekupplungen mit der Kühlwanne verbunden.
In der Thekenkonstruktion ist ein gut be- und entlüfteter Aufstellboden unterhalb der Kühlvitrine vorzusehen.

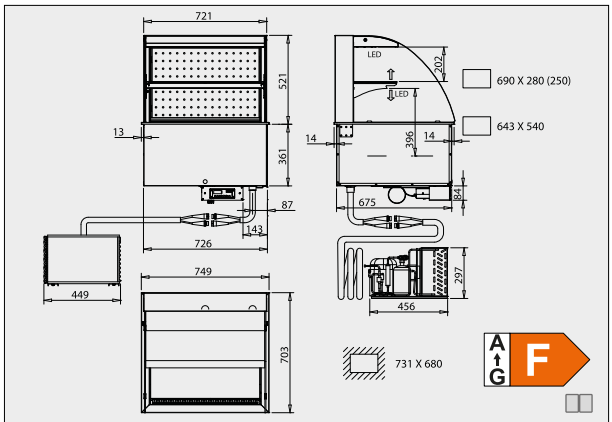

Art.-Nr. 23671 Snack-Counter 520 KO-VT-LS-RG - 2

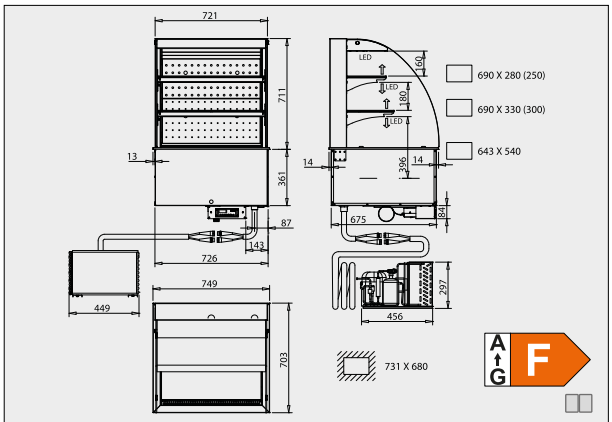

Art.-Nr. 9683 Snack-Counter 710 KO-VT-LS-RG - 2

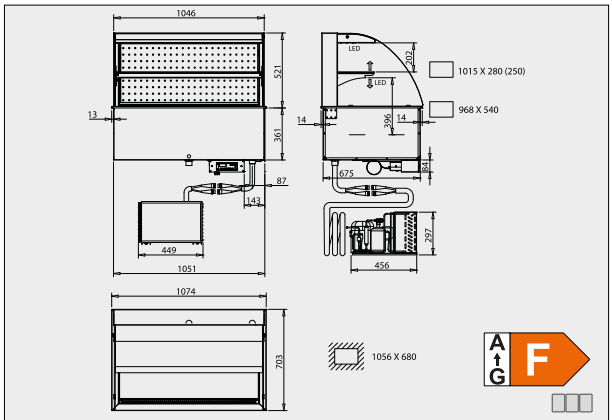

Art.-Nr. 23672 Snack-Counter 520 KO-VT-LS-RG - 3

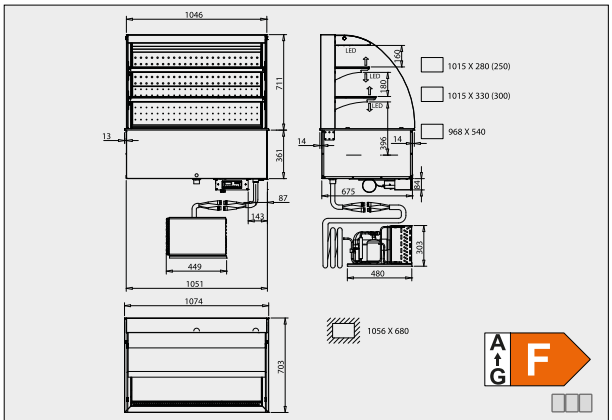

Art.-Nr. 9684 Snack-Counter 710 KO-VT-LS-RG - 3

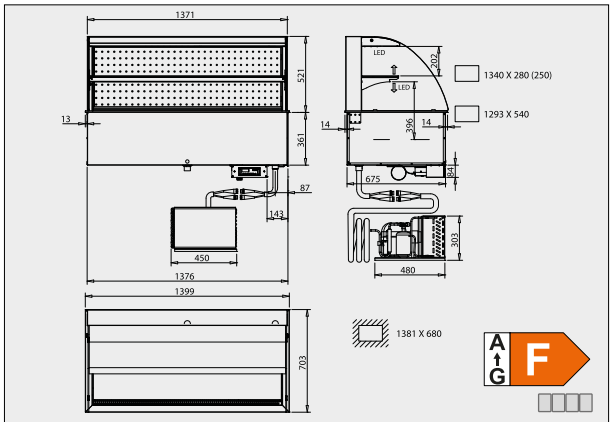

Art.-Nr. 23673 Snack-Counter 520 KO-VT-LS-RG - 4

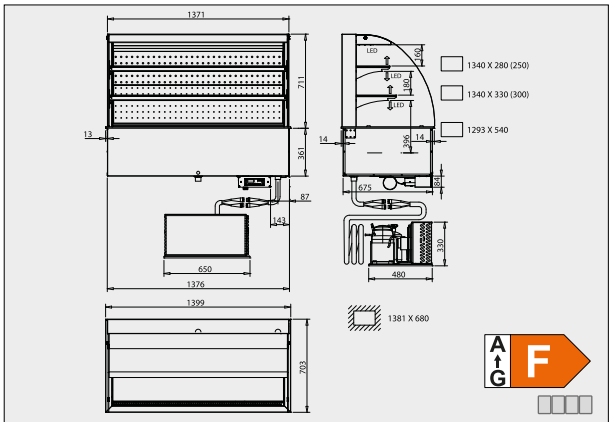

Art.-Nr. 9685 Snack-Counter 710 KO-VT-LS-RG - 4

Weitere Zeichnungen sind auf www.wiha-thekentechnik.de unter „Infothek/Kundenbereich“ abrufbar.