Bäcker-Snack® FLA 8° IMPULS

Die clevere Lösung mit der flachen Ausblasdüse für den Impulsverkauf

WiHA FRISCHE-SYSTEM (Sonderzubehör) Patentrechtlich geschützt

WiHA LONG-LIFE Längere Lebensdauer des Kälteaggregates

WiHA SPLIT-CONTROL (Sonderzubehör) Flaches herausnehmbares Bedienteil

WiHA ROUND-BOTTOM Einfache Reinigung des Wannenbodens

WiHA + MOVE-DOWN + Gasdruckfedern

WiHA MOVE-AWAY Patentrechtlich geschützt

Gute Kühlung durch Impulstechnik mit effektiver Verdampferausnutzung.

Maschinenschutzblende und Kondenswasserschale sind als Zubehör erhältlich.

Längere Frische durch das patentierte WIHA-FRISCHE-SYSTEM

- **Leichtes Abschwenken des Luftkühlers (MOVE-DOWN), bei R134a/R513A mit zusätzlichen Gasdruckfedern**
- **Längere Lebensdauer des Kälteaggregates (LONG-LIFE)**
- **Hygieneboden mit runden Innenecken (ROUND-BOTTOM)**
- **Flache Ausblasdüse für komfortables Arbeiten**
- **2 Luftgeschwindigkeiten**
- **Liftverdampfertechnik für die einfache Reinigung**
- **Servicefreundlich (MOVE-DOWN- und MOVE-AWAY-TECHNIK)**
- **Komfortable digitale Temperatur- und Abtausteuerung**
- **Separater Einbaurahmen für einfachen Einbau**

Bevorzugte Anwendung:
Sahnetorten, Kuchen, Snacks bis zu einer Warenhöhe von ca. 8 cm. Belegte Brötchen auf Snack-Wellen.

Waagerechte Auslage für Torten

hochstellbar in 2 Sekunden

Geneigte Auslage für Kuchenstücke

WIHA Bäcker-Snack FLA 8° IMPULS Modell	Für externes Kälteaggregat Art.-Nr.	Mit Kälteaggregat und Steuerung Art.-Nr.	Kälteleistung [-10°VT]	Anschluss Kälteaggregat	
Bäcker-Snack FLA 8° IMPULS 600 ***	11818	11819	370 W	230V/270W	
Bäcker-Snack FLA 8° IMPULS 800	11800	20772	450 W	230V/350W	
Bäcker-Snack FLA 8° IMPULS 1200	11804	20773	605 W	230V/390W	
Bäcker-Snack FLA 8° IMPULS 1600 D (2 Luftkühler)	11802	20774	825 W	230V/540W	
Bäcker-Snack FLA 8° IMPULS 2000 D (2 Luftkühler)	11806	11807 *	1060 W	230V/1025W	
Bäcker-Snack FLA 8° IMPULS 2000 D (2 Luftkühler) **	11890	11891 *	1060 W	230V/1025W	

Lieferung einschließlich Einbaurahmen. Die Kühleinsätze für externe Kälteaggregate werden einschließlich Expansionsventil für R134a/R513A und eingebauten Temperaturfühlern geliefert.
Das patentierte WIHA-FRISCHE-SYSTEM (Umluftreinigung und Entkeimung), Maschinenschutzblende und Kondenswasserschale/Geruchsverschluss sind als Zubehör lieferbar.
* Ohne Unterbaugehäuse, Anschluss Kälteaggregat über Kältemittelkupplung. ** Kundenseitige Ansicht Auslagen: links 800 mm, rechts 1200 mm.
*** Nicht mit FRISCHE-SYSTEM lieferbar.

Sonderzubehör

	Art.-Nr.
Kondenswasserschale unterhalb des Kälteaggregates montiert	33196
Abflussverschraubung 1 1/4″ für Anschluss an bauseitigem Abfluss	3815
Kundenseitiges Kontrollthermometer TPE 2	2182
Maschinenschutzblende Typ 370-605	33194
Maschinenschutzblende Typ 825 (2 Luftkühler)	33195
Luftkühler für Betrieb mit Kältemittel CO_2 (Preis je Luftkühler, siehe Seite 384)	10197

Unterbaugehäuse UTB 51 optional lieferbar, siehe Tabelle auf Seite 386.

	Art.-Nr.
Steuerung TMP 620 für ext. Kälteaggregat	12201
Steuerung TMP 630 anstatt TMP 620 mit 2 frei nutzbaren Ausgängen	12210
Herausnehmbares Bedienteil (SPLIT-CONTROL) Aufpreis für Gerät mit Kälteaggregat im Unterbaugehäuse	12219

Patentiertes WIHA-FRISCHE-SYSTEM siehe Seite 31.

Technische und preisliche Änderungen sowie Irrtümer vorbehalten. Alle Preise zuzügl. gesetzl. MwSt. (Stand 05/2023)

Beschreibung

Umluft-Kühleinsatz zum Kühlen von Kuchen, Torten und Snacks mit einer Warenhöhe bis zu 8 cm (untere Position). Zum Betrieb ist ein bauseitiger Glasaufsatz erforderlich, welcher nur an der Luftausblasseite offen sein darf.

Temperatur:
Untere Stellung: < 5 °C bei 25 °C/60 % rel. LF (Klimaklasse 3 nach DIN EN ISO 23953).
Obere Stellung: < 7 °C bei 25 °C/60 % rel. LF (Klimaklasse 3 nach DIN EN ISO 23953).

Gewerbliches Gerät zum Einbau in ortsfeste Lebensmittel- und Ausgabetheken.

Ausführung

Innenwanne komplett aus Edelstahl, Werkstoff 1.4301, mit bündig eingezogener Abflussverschraubung (1 1/4") und reinigungsfreundlichen Hygieneecken (ROUND-BOTTOM) gefertigt. Isolierung aus Polyurethan (FCKW-frei) druckgeschäumt, Außenmantel aus verzinktem Stahlblech. Innerhalb der Wanne befinden sich ein Umluftverdampfer mit beschichteter Oberfläche sowie leise laufende Niederspannungsventilatoren (12 V DC) zur Luftumwälzung. Oberhalb des Umluftverdampfers ist eine Warenauslage aus geschliffenem Edelstahl, Werkstoff 1.4301, angeordnet. Zur Reinigung des Wannenbodens ist die Warenauslage mit Umluftverdampfer und Ventilatoren hochschwenkbar und in der oberen Position über Gasdruckfedern selbsthaltend.

Zur Reinigung der Verdampferflächen kann der Verdampfer bei geöffneter Warenauslage leicht nach unten geklappt werden (MOVE-DOWN-TECHNIK). Zur Reinigung des hinteren Wannenbereiches bzw. für den Service kann die Warenauslage nach vorne gezogen werden (MOVE-AWAY-TECHNIK).
Einfacher Einbau durch Einhängerand und Edelstahl-Einbaurahmen mit geschliffener Oberfläche. Durch die Impuls-Technik ist die Warenauslage für den Impulsverkauf einfach ca. 8° zum Kunden neigbar.

Bei externem Kälteaggregat
Lieferung einschließlich:
- Expansionsventil für R134a/R513A
- Eingebautem Temperatur- und Abtaubegrenzungsfühler

Ausführung Kälteaggregat

Das Kälteaggregat befindet sich in einem Edelstahlgehäuse unterhalb der Kühlwanne. Für Servicezwecke ist es leicht herausziehbar. Rechts neben dem Kälteaggregat ist die digitale Abtau- und Temperatursteuerung TMP 620 montiert. Für verschiedene Lebensmittel sind zwei Luftgeschwindigkeiten wählbar. Ein frei nutzbarer Ausgang kann für die Thekenbeleuchtung verwendet werden.
Mit WIHA-LONG-LIFE für eine längere Lebensdauer des Kälteaggregates.

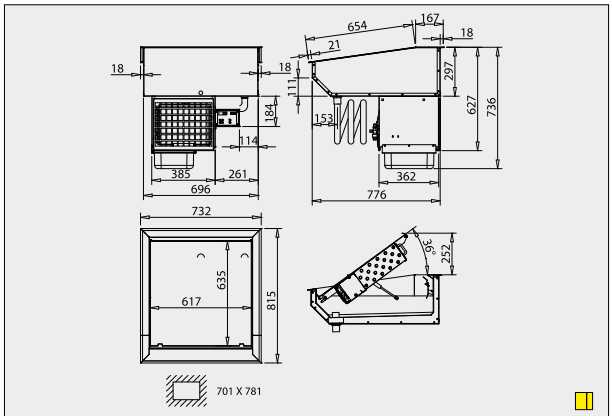

Art.-Nr. 11819 WIHA Bäcker-Snack FLA 8° IMPULS 600

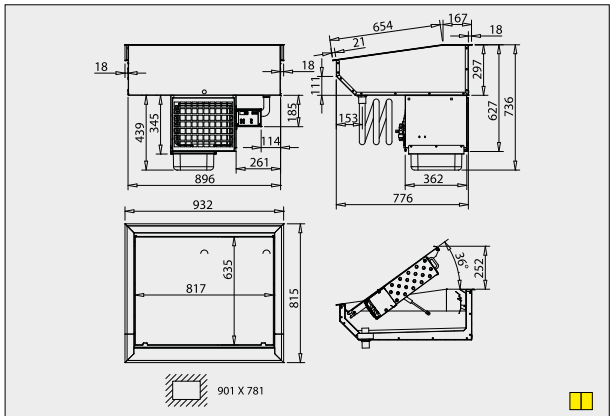

Art.-Nr. 20772 WIHA Bäcker-Snack FLA 8° IMPULS 800

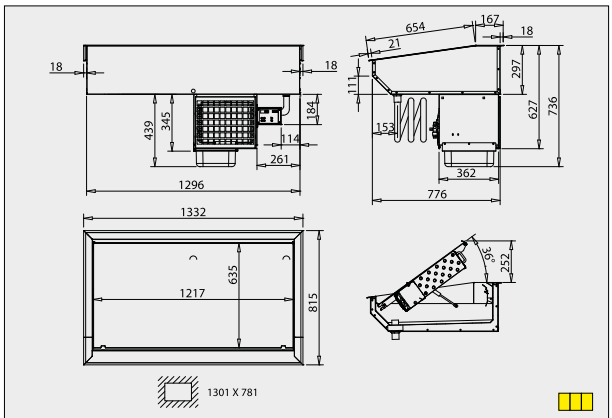

Art.-Nr. 20773 WIHA Bäcker-Snack FLA 8° IMPULS 1200

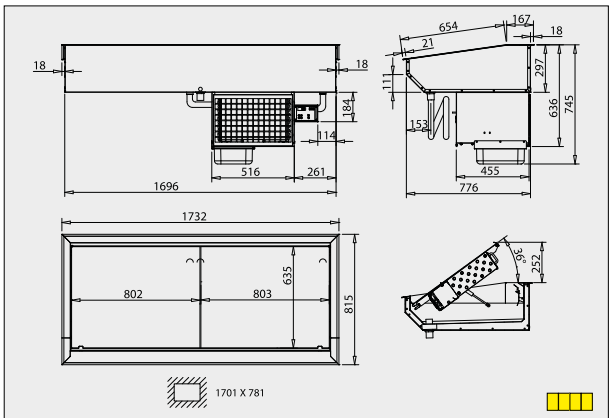

Art.-Nr. 20774 WIHA Bäcker-Snack FLA 8° IMPULS 1600 D

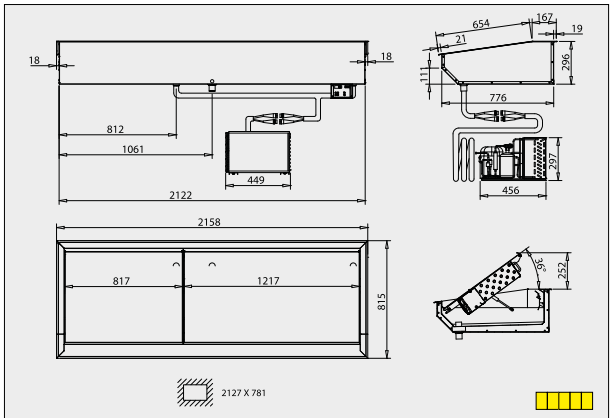

Art.-Nr. 11807 WIHA Bäcker-Snack FLA 8° IMPULS 2000 D

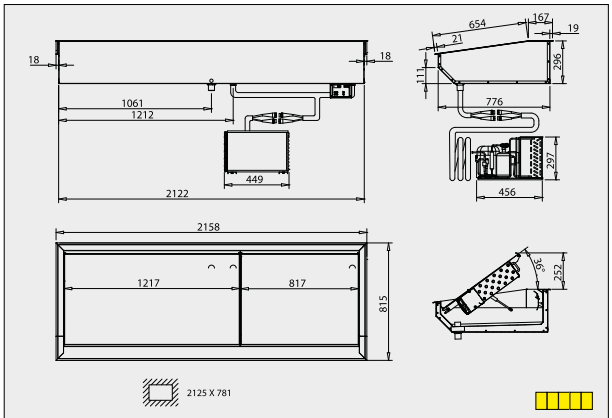

Art.-Nr. 11891 WIHA Bäcker-Snack FLA 8° IMPULS 2000 D

Die Zeichnungen sind mit Sonderzubehör dargestellt, welches nicht im Lieferumfang enthalten ist; weitere Zeichnungen sind auf www.wiha-thekentechnik.de unter „Infothek/Kundenbereich" abrufbar.