Bäcker-Snack® 8°

Die bessere Umluftkühlung für Kuchen, Torten und Snacks

WiHA FRISCHE-SYSTEM (Sonderzubehör) Patentrechtlich geschützt
WiHA MOVE-AWAY Patentrechtlich geschützt
WiHA LONG-LIFE Längere Lebensdauer des Kälteaggregates
WiHA ROUND-BOTTOM Einfache Reinigung des Wannenbodens
WiHA MOVE-DOWN Patentrechtlich geschützt
WiHA EASY-CLEAN Einfache Reinigung des Luftausblasbereiches
WiHA SPLIT-CONTROL (Sonderzubehör) Flaches herausnehmbares Bedienteil

Bevorzugte Anwendung:
Sahnetorten, Kuchen, Snacks bis zu einer Warenhöhe von ca. 11 cm.
Belegte Brötchen auf Snack-Wellen.

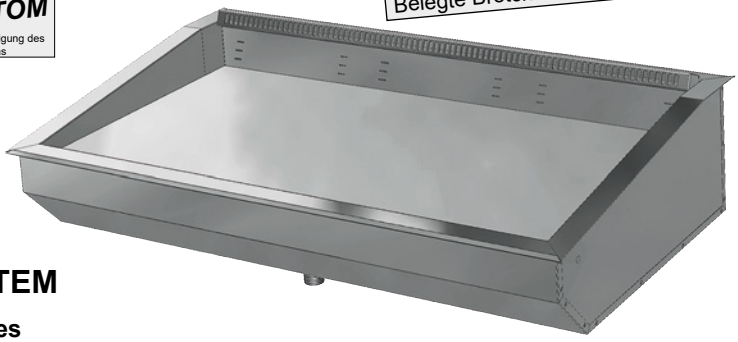

Längere Frische durch das patentierte WIHA-FRISCHE-SYSTEM

- **Längere Lebensdauer des Kälteaggregates (LONG-LIFE)**
- **Hygieneboden mit runden Innenecken (ROUND-BOTTOM)**
- **Einfache Reinigung des Luftausblasbereiches (EASY-CLEAN)**
- **4°C-Kühltechnik**
- **2 Luftgeschwindigkeiten**
- **Liftverdampfer**
- **Servicefreundlich (MOVE-DOWN- und MOVE-AWAY-TECHNIK)**
- **Komfortable digitale Temperatur- und Abtausteuerung**
- **Separater Einbaurahmen**

Maschinenschutzblende und Kondenswasserschale sind als Zubehör erhältlich.

Tipp: Eine preiswertere Ausführung finden Sie auf Seite 96.

WIHA Bäcker-Snack 8° Modell	Für externes Kälteaggregat Art.-Nr.	Mit Kälteaggregat und Steuerung Art.-Nr.	Kälteleistung [-10°VT]	Anschluss Kälteaggregat
Bäcker-Snack 8° - 600 ***	6506	20681	370 W	230V/270W
Bäcker-Snack 8° - 800	6080	20682	450 W	230V/350W
Bäcker-Snack 8° - 1200	6082	20683	605 W	230V/390W
Bäcker-Snack 8° - 1600	6273	20684	825 W	230V/540W
Bäcker-Snack 8° - 1600 D (2 Luftkühler)	6300	20685	825 W	230V/540W
Bäcker-Snack 8° - 2000 D (2 Luftkühler)	6530	20686 *	1060 W	230V/1050W
Bäcker-Snack 8° - 2000 D ** (2 Luftkühler)	6536	6537 *	1060 W	230V/1050W

Lieferung einschließlich Einbaurahmen. Die Kühleinsätze für externe Kälteaggregate werden einschließlich Expansionsventil für R134a/R513A und eingebauten Temperaturfühlern geliefert. Das patentierte WIHA-FRISCHE-SYSTEM (Umluftreinigung und Entkeimung), Maschinenschutzblende und Kondenswasserschale/Geruchsverschluss sind als Zubehör lieferbar.
* Ohne Unterbaugehäuse, Anschluss Kälteaggregat über Kältemittelkupplung. ** Kundenseite Ansicht Auslagen: links 800 mm, rechts 1200 mm.
*** Nicht mit FRISCHE-SYSTEM lieferbar.

Unterbaugehäuse UTB 51 optional lieferbar, siehe Tabelle auf Seite 386.

Sonderzubehör

	Art.-Nr.
Kondenswasserschale unterhalb des Kälteaggregates montiert	33196
Abflussverschraubung 1 1/4″ für Anschluss an bauseitigem Abfluss	3815
Kundenseitiges Kontrollthermometer TPE 2	2182
Steuerung TMP 620 für ext. Kälteaggregat	12201
Steuerung TMP 630 anstatt TMP 620 mit 2 frei nutzbaren Ausgängen	12210
Herausnehmbares Bedienteil (SPLIT-CONTROL)	12219
Aufpreis für Gerät mit Kälteaggregat im Unterbaugehäuse	
Maschinenschutzblende Typ 370-825	33194
Maschinenschutzblende Typ 825-1060 (2 Luftkühler)	33195
Luftkühler für Betrieb mit Kältemittel CO_2 (Preis je Luftkühler, siehe Seite 384)	10197
Reinigungsbrause mit mont. Schnellanschluss	6322
Tragschiene EN, einzeln, Breite 400 mm	5628
Tragschiene EN, einzeln, Breite 600 mm	5626
Einlegeboden (Breite 400 mm) mit 1 Tragschiene EN	5629
Einlegeboden (Breite 600 mm) mit 1 Tragschiene EN	5627
Stufeneinsatz, 2-fach abgestuft (Breite 400mm, Höhen 12/50 mm)	6398
Stufeneinsatz 600, 2-fach abgestuft (Breite 600mm, Höhen 12/50 mm)	6429

Patentiertes WIHA-FRISCHE-SYSTEM siehe Seite 31.

Beschreibung

Umluft-Kühleinsatz zum Kühlen von Kuchen, Torten und Snacks mit einer Warenhöhe bis zu 11 cm.
Zum Betrieb ist ein bauseitiger Glasaufsatz erforderlich, welcher nur an der Luftausblasseite offen sein darf.
Temperatur: < 5 °C bei 25 °C/60 % rel. LF (Klimaklasse 3 nach DIN EN ISO 23953).

Gewerbliches Gerät zum Einbau in ortsfeste Lebensmittel- und Ausgabetheken.

Ausführung

Innenwanne komplett aus Edelstahl, Werkstoff 1.4301, mit bündig eingezogener Abflussverschraubung (1 1/4″) und reinigungsfreundlichen Hygieneecken (ROUND-BOTTOM) gefertigt. Isolierung aus Polyurethan (FCKW-frei) druckgeschäumt, Außenmantel aus verzinktem Stahlblech. Innerhalb der Wanne befinden sich ein Umluftverdampfer mit beschichteter Oberfläche sowie leise laufende Niederspannungsventilatoren (12 V DC) zur Luftumwälzung. Oberhalb des Umluftverdampfers ist eine Warenauslage aus geschliffenem Edelstahl, Werkstoff 1.4301, angeordnet.
Zur Reinigung des Wannenbodens ist die Warenauslage mit Umluftverdampfer und Ventilatoren hochschwenkbar und in der oberen Position über Gasdruckfedern selbsthaltend. Der Luftausblasbereich kann aufgeklappt werden, sodass die Innenflächen einfach von Krümeln und Sahneresten gereinigt werden können (EASY-CLEAN). Zur Reinigung der Verdampferflächen kann der Verdampfer bei geöffneter Warenauslage nach unten geklappt werden (MOVE-DOWN-TECHNIK). Zur Reinigung des hinteren Wannenbereiches bzw. für den Service kann die Warenauslage nach vorne gezogen werden (MOVE-AWAY-TECHNIK).
Einfacher Einbau durch Einhängerand und Edelstahl-Einbaurahmen mit geschliffener Oberfläche.

Technische und preisliche Änderungen sowie Irrtümer vorbehalten. Alle Preise zuzügl. gesetzl. MwSt. (Stand 05/2023)

Bei externem Kälteaggregat
Lieferung einschließlich:
- Expansionsventil für R134a/R513A
- Eingebautem Temperaturfühler und Abtaubegrenzungsfühler

Ausführung Kälteaggregat

Für alle Modelle außer 2000 D:
Das Kälteaggregat befindet sich in einem Edelstahlgehäuse unterhalb der Kühlwanne. Für Servicezwecke ist es leicht herausziehbar. Rechts neben dem Kälteaggregat ist die digitale Abtau- und Temperatursteuerung TMP 620 montiert.
Für verschiedene Lebensmittel sind zwei Luftgeschwindigkeiten wählbar.
Ein frei nutzbarer Ausgang kann für die Thekenbeleuchtung verwendet werden.
Mit WIHA-LONG-LIFE für eine längere Lebensdauer des Kälteaggregates.

Für Modell 2000 D:
Das Kälteaggregat ist komplett vormontiert und wird über Kältekupplungen mit der Kühlwanne verbunden. Zur Steuerung wird die Einbausteuerung TMP 620 verwendet, welche über Steckverbinder mit dem Kälteaggregat und der Kühlwanne verbunden wird.
Für verschiedene Lebensmittel sind zwei Luftgeschwindigkeiten wählbar. Ein frei nutzbarer Ausgang kann für die Thekenbeleuchtung verwendet werden.
In der Thekenkonstruktion ist ein gut belüfteter Aufstellboden unterhalb der Kühlwanne vorzusehen.
Mit WIHA-LONG-LIFE für eine längere Lebensdauer des Kälteaggregates.

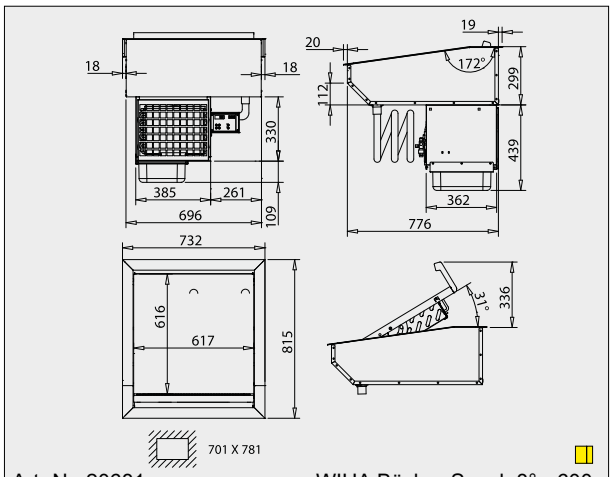

Art.-Nr. 20681 WIHA Bäcker-Snack 8° - 600

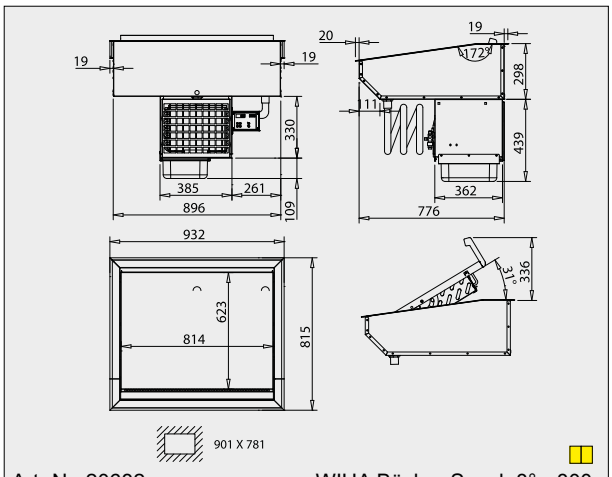

Art.-Nr. 20682 WIHA Bäcker-Snack 8° - 800

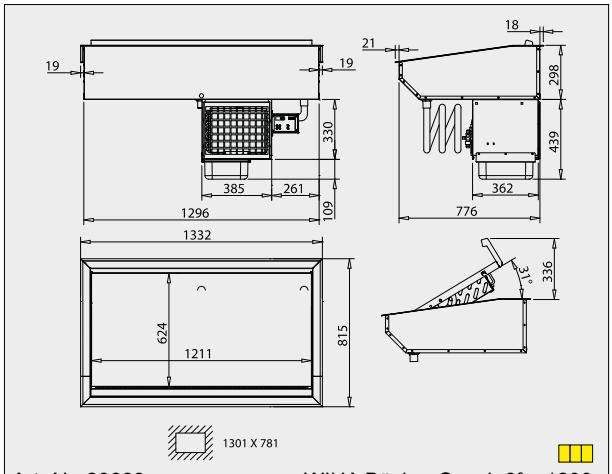

Art.-Nr. 20683 WIHA Bäcker-Snack 8° - 1200

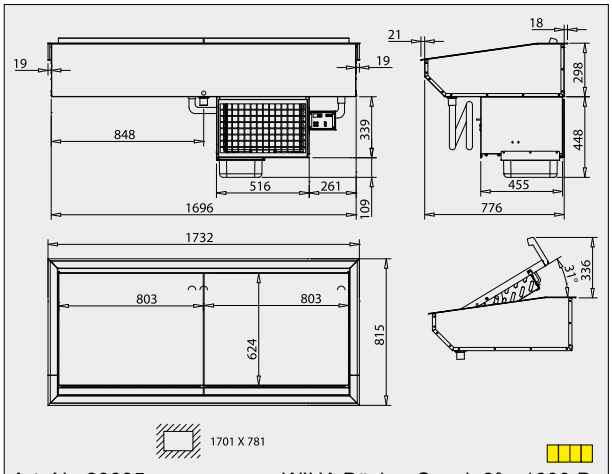

Art.-Nr. 20685 WIHA Bäcker-Snack 8° - 1600 D

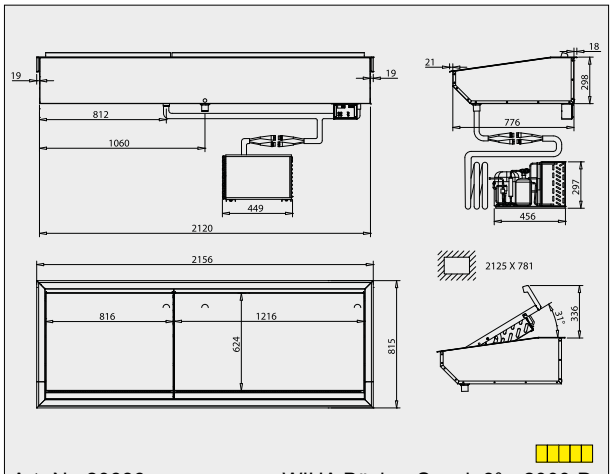

Art.-Nr. 20686 WIHA Bäcker-Snack 8° - 2000 D

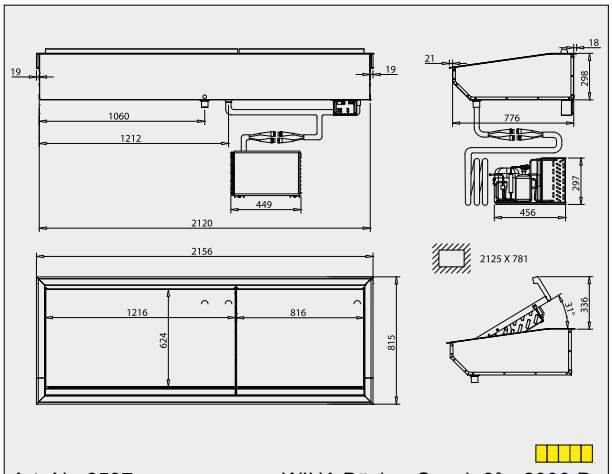

Art.-Nr. 6537 WIHA Bäcker-Snack 8° - 2000 D

Die Zeichnungen sind mit Sonderzubehör dargestellt, welches nicht im Lieferumfang enthalten ist; weitere Zeichnungen sind auf www.wiha-thekentechnik.de unter „Infothek/Kundenbereich" abrufbar.