Bäcker-Snack® 8° IMPULS

Für den Impulsverkauf kann die Warenfläche zum Kunden geneigt werden (MOVE-UP-Funktion)

WiHA FRISCHE-SYSTEM (Sonderzubehör) Patentrechtlich geschützt

WiHA MOVE-UP Bessere Warenansicht für den Impulsverkauf

WiHA SPLIT-CONTROL (Sonderzubehör) Flaches herausnehmbares Bedienteil

WiHA + MOVE-DOWN + Gasdruckfedern

WiHA EASY-CLEAN Einfache Reinigung des Luftausblasbereiches

WiHA ROUND-BOTTOM Einfache Reinigung des Wannenbodens

WiHA MOVE-AWAY Patentrechtlich geschützt

WiHA LONG-LIFE Längere Lebensdauer des Kälteaggregates

Maschinenschutzblende und Kondenswasserschale sind als Zubehör erhältlich.

Längere Frische durch das patentierte WIHA-FRISCHE-SYSTEM

- **Längere Lebensdauer des Kälteaggregates (LONG-LIFE)**
- **Leichtes Abschwenken des Luftkühlers (MOVE-DOWN), bei R134a/R513A mit zusätzlichen Gasdruckfedern**
- **Hygieneboden mit runden Innenecken (ROUND-BOTTOM)**
- **Einfache Reinigung des Luftausblasbereiches (EASY-CLEAN)**
- **4°C-Kühltechnik**
- **2 Luftgeschwindigkeiten**
- **Liftverdampfer**
- **Servicefreundlich (MOVE-DOWN- und MOVE-AWAY-TECHNIK)**
- **Komfortable digitale Temperatur- und Abtausteuerung**
- **Separater Einbaurahmen**

Bevorzugte Anwendung:
Sahnetorten, Kuchen, Snacks bis zu einer Warenhöhe von ca. 8 cm.
Belegte Brötchen auf Snack-Wellen.

hochstellbar in 2 Sekunden

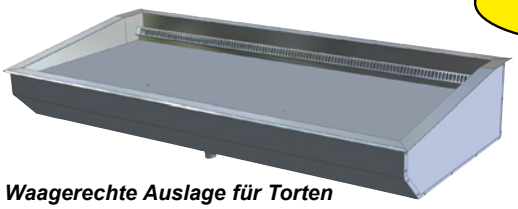

Waagerechte Auslage für Torten

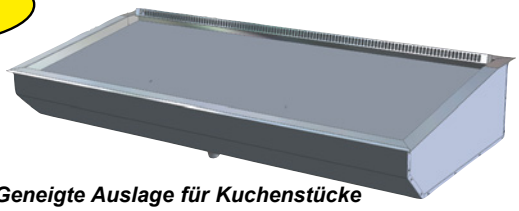

Geneigte Auslage für Kuchenstücke

WIHA Bäcker-Snack 8° IMPULS Modell	Für externes Kälteaggregat Art.-Nr.	Mit Kälteaggregat und Steuerung Art.-Nr.	Kälteleistung [-10°VT]	Anschluss Kälteaggregat
Bäcker-Snack 8° IMPULS 600 ***	6238	20701	370 W	230V/270W
Bäcker-Snack 8° IMPULS 800	6510	20702	450 W	230V/350W
Bäcker-Snack 8° IMPULS 1200	6512	20703	605 W	230V/390W
Bäcker-Snack 8° IMPULS 1600	6277	20704	825 W	230V/540W
Bäcker-Snack 8° IMPULS 1600 D (2 Luftkühler)	6279	20705	825 W	230V/540W
Bäcker-Snack 8° IMPULS 2000 D (2 Luftkühler)	6533	20706 *	1060 W	230V/1025W
Bäcker-Snack 8° IMPULS 2000 D (2 Luftkühler) **	6538	6539 *	1060 W	230V/1025W

Lieferung einschließlich Einbaurahmen. Die Kühleinsätze für externe Kälteaggregate werden einschließlich Expansionsventil für R134a/R513A und eingebauten Temperaturfühlern geliefert.
Das patentierte WIHA-FRISCHE-SYSTEM (Umluftreinigung und Entkeimung), Maschinenschutzblende und Kondenswasserschale/Geruchsverschluss sind als Zubehör lieferbar.
* Ohne Unterbaugehäuse, Anschluss Kälteaggregat über Kältemittelkupplung. ** Kundenseite Ansicht Auslagen: links 800 mm, rechts 1200 mm.
*** Nicht mit FRISCHE-SYSTEM lieferbar.

Sonderzubehör

	Art.-Nr.
Kondenswasserschale unterhalb des Kälteaggregates montiert	33196
Abflussverschraubung 1 1/4″ für Anschluss an bauseitigem Abfluss	3815
Kundenseitiges Kontrollthermometer TPE 2	2182
Steuerung TMP 620 für ext. Kälteaggregat	12201
Steuerung TMP 630 anstatt TMP 620 mit 2 frei nutzbaren Ausgängen	12210
Herausnehmbares Bedienteil (SPLIT-CONTROL) Aufpreis für Gerät mit Kälteaggregat im Unterbaugehäuse	12219

Unterbaugehäuse UTB 51 optional lieferbar, siehe Tabelle auf Seite 386.

	Art.-Nr.
Maschinenschutzblende Typ 370-825	33194
Maschinenschutzblende Typ 825-1060 (2 Luftkühler)	33195
Luftkühler für Betrieb mit Kältemittel CO_2 (Preis je Luftkühler, siehe Seite 384)	10197

Patentiertes WIHA-FRISCHE-SYSTEM siehe Seite 31.

Technische und preisliche Änderungen sowie Irrtümer vorbehalten. Alle Preise zuzügl. gesetzl. MwSt. (Stand 05/2023)

Beschreibung

Umluft-Kühleinsatz zum Kühlen von Kuchen, Torten und Snacks mit einer Warenhöhe bis zu 8 cm (untere Position). Zum Betrieb ist ein bauseitiger Glasaufsatz erforderlich, welcher nur an der Luftausblasseite offen sein darf.

Temperatur:
Untere Stellung: < 5 °C bei 25 °C/60 % rel. LF (Klimaklasse 3 nach DIN EN ISO 23953).
Obere Stellung: < 7 °C bei 25 °C/60 % rel. LF (Klimaklasse 3 nach DIN EN ISO 23953).

Gewerbliches Gerät zum Einbau in ortsfeste Lebensmittel- und Ausgabetheken.

Ausführung

Ausführung Umluft-Kühleinsatz siehe Bäcker-Snack 8° Seite 86.
Durch die MOVE-UP-Technik ist die Warenauslage für den Impulsverkauf einfach ca. 8° zum Kunden neigbar.
Der Luftausblasbereich kann aufgeklappt werden, sodass die Innenflächen einfach von Krümeln und Sahneresten gereinigt werden können (EASY-CLEAN).
Innerhalb der Wanne befinden sich ein Umluftverdampfer mit beschichteter Oberfläche sowie leise laufende Niederspannungsventilatoren (12 V DC) zur Luftumwälzung. Zur Reinigung der Verdampferflächen kann der Impulsvorsatz aufgeschwenkt werden und der Verdampfer kann bei geöffneter Warenauslage leicht nach unten geklappt werden (MOVE-DOWN-TECHNIK).

Bei externem Kälteaggregat
Lieferung einschließlich:
- Expansionsventil für R134a/R513A
- Eingebautem Temperatur- und Abtaubegrenzungsfühler

Ausführung Kälteaggregat

Mit WIHA-LONG-LIFE für eine längere Lebensdauer des Kälteaggregates.

Für alle Modelle außer 2000 D:
Das Kälteaggregat befindet sich in einem Edelstahlgehäuse unterhalb der Kühlwanne. Für Servicezwecke ist es leicht herausziehbar. Rechts neben dem Kälteaggregat ist die digitale Abtau- und Temperatursteuerung TMP 620 montiert. Für verschiedene Lebensmittel sind zwei Luftgeschwindigkeiten wählbar. Ein frei nutzbarer Ausgang kann für die Thekenbeleuchtung verwendet werden.

Für Modell 2000 D:
Das Kälteaggregat ist komplett vormontiert und wird über Kältekupplungen mit der Kühlwanne verbunden. Zur Steuerung wird die Einbausteuerung TMP 620 verwendet, welche über Steckverbinder mit dem Kälteaggregat und der Kühlwanne verbunden wird. In der Thekenkonstruktion ist ein gut belüfteter Aufstellboden unterhalb der Kühlwanne vorzusehen.
Für verschiedene Lebensmittel sind zwei Luftgeschwindigkeiten wählbar. Ein frei nutzbarer Ausgang kann für die Thekenbeleuchtung verwendet werden.

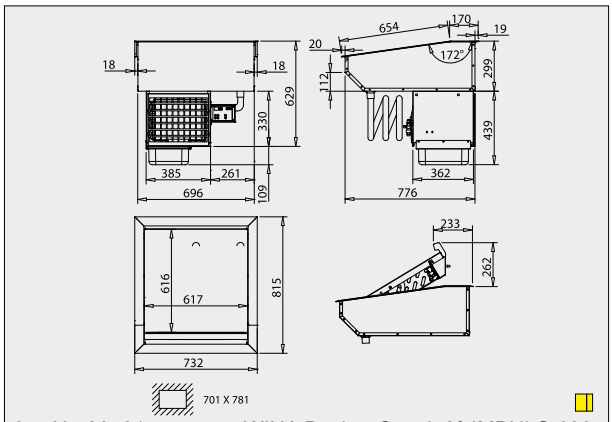

Art.-Nr. 20701 WIHA Bäcker-Snack 8° IMPULS 600

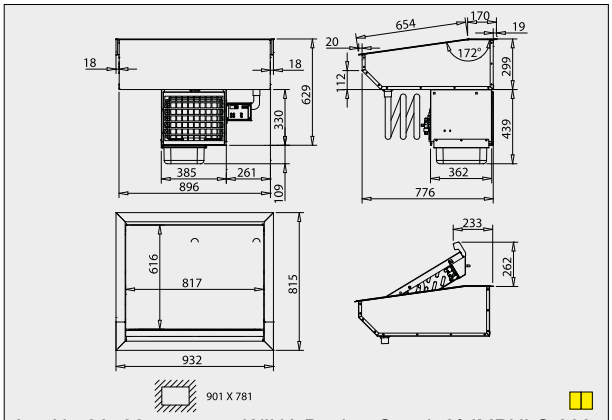

Art.-Nr. 20702 WIHA Bäcker-Snack 8° IMPULS 800

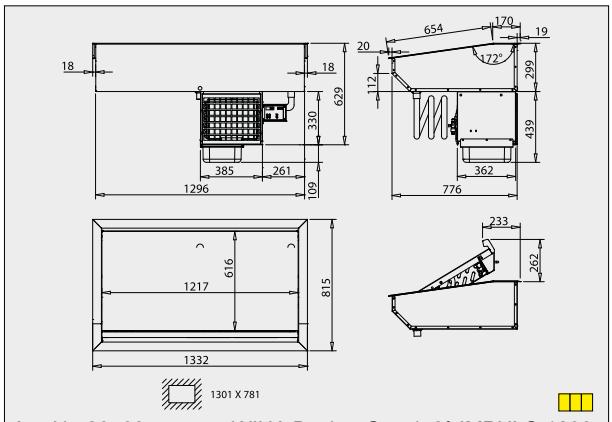

Art.-Nr. 20703 WIHA Bäcker-Snack 8° IMPULS 1200

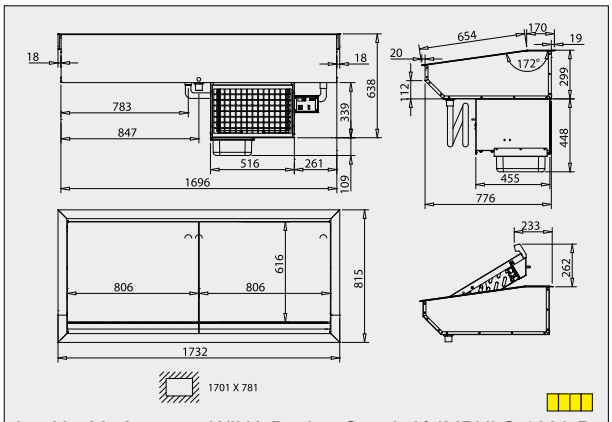

Art.-Nr. 20705 WIHA Bäcker-Snack 8° IMPULS 1600 D

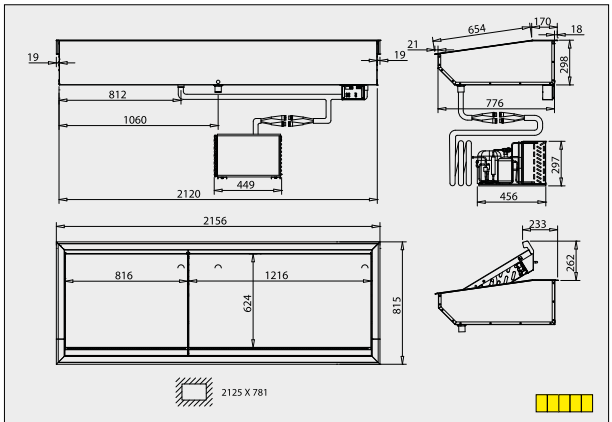

Art.-Nr. 20706 WIHA Bäcker-Snack 8° IMPULS 2000 D

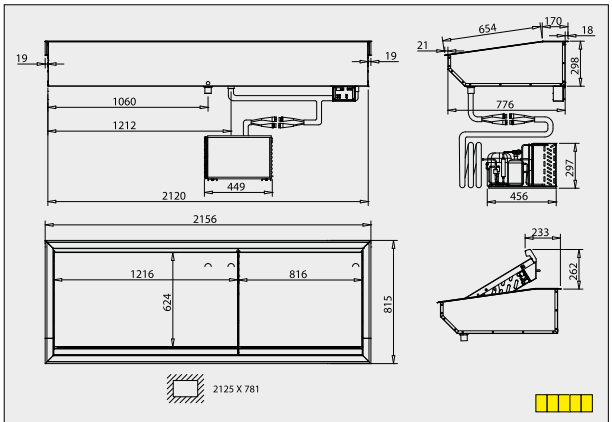

Art.-Nr. 6539 WIHA Bäcker-Snack 8° IMPULS 2000 D

Die Zeichnungen sind mit Sonderzubehör dargestellt, welches nicht im Lieferumfang enthalten ist; weitere Zeichnungen sind auf www.wiha-thekentechnik.de unter „Infothek/Kundenbereich“ abrufbar.