Cuve ventilée à rebord SKE 120 SP IMPULS

Inclination possible des présentoirs pour l'achat spontané

WiHA SYSTÈME-FRAÎCHEUR (accessoires spéciaux) Breveté en Allemagne

WiHA MOVE-UP Une meilleure vue de la marchandise

WiHA ROUND-BOTTOM Nettoyage facile du fond de cuve

WiHA + MOVE-DOWN + ressorts à gaz

WiHA LONG-LIFE Durée de vie prolongée du groupe frigorifique

WiHA MOVE-AWAY Breveté en Allemagne

WiHA SPLIT CONTROL (accessoires spéciaux) Unité de commande plate amovible

Utilisation préférentielle : tartes à la crème, gateaux et snacks jusqu'à une hauteur de 12 cm.

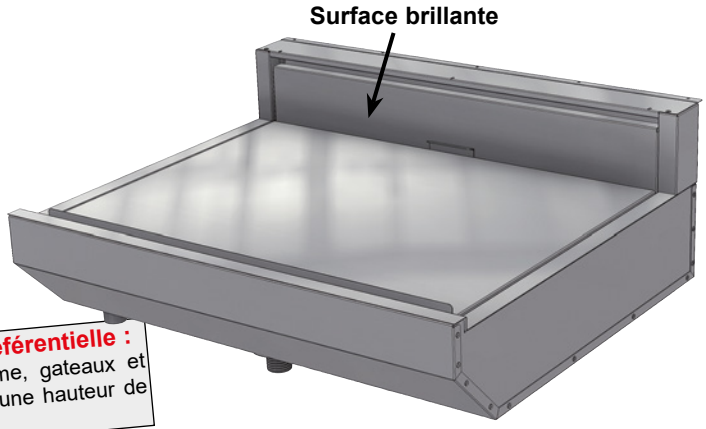

relevable en 2 secondes

Présentation facile même si le présentoir est chargé

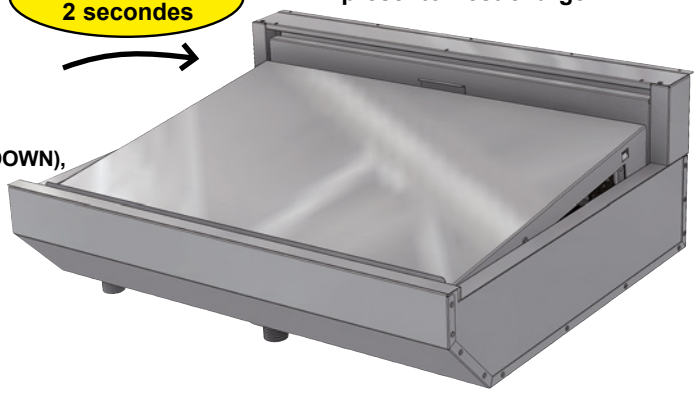

Conservation prolongée grâce au SYSTÈME-FRAÎCHEUR-WIHA (brevet Allemand)

- **Présentoir réglable en hauteur côté client (fonction MOVE-UP)**
- **Le refroidissement d'air se pivote facilement (MOVE-DOWN), pour R134a avec des ressorts à gaz supplémentaires**
- **Durée de vie prolongée du groupe frigorifique (LONG-LIFE)**
- **Fond hygiénique avec angles intérieurs arrondis (ROUND-BOTTOM)**
- **Température de l'exposition 4°C**
- **2 vitesses de ventilation**
- **Evaporateur relevable**

Climat idéal pour les tartes à la crème

Le « réservoir froid » résultant de la construction particulière à étages est un must pour les tartes à la crème délicates. Combiné à la grande surface de l'évaporateur, il en résulte une humidité élevée, idéale pour un refroidissement doux.

MOVE-UP – Le client a une meilleur vue ce qui l'incite à l'achat !

La fonction MOVE-UP rapproche la marchandise du client. Le client à une meilleure vue – l'incitation à l'achat augmente.

Cuve à rebord WIHA SKE 120 SP IMPULS Modèle	Pour groupe externe sans commande Art.-No.	Avec groupe et commande Art.-No.	Capacité frigorifique [-10°TE]	Raccordement groupe frigorifique
SKE 120 SP IMPULS - 600	21843	21844	370 W	230V/270W
SKE 120 SP IMPULS - 800	21800	21803	450 W	230V/350W
SKE 120 SP IMPULS - 1200	21801	21804	605 W	230V/390W
SKE 120 SP IMPULS - 1600	21802	21805	825 W	230V/540W
SKE 120 SP IMPULS - 1600 D (2 refroidisseurs d'air)	21836	21838	825 W	230V/540W
SKE 120 SP IMPULS - 2000 D (2 refroidisseurs d'air)	21837	21839 *	1060 W	230V/750W

Les cuves ventilées pour groupe externe sont livrées avec détendeur pour R134a/R513A et sondes de température integrées.
La grille de protection du groupe frigorifique et le bac de récupération/siphon sont disponibles en option. * Sans bâti de carter, raccordement du groupe frigorifique par jonctions frigorifiques

Accessoires spéciaux

	Art.-No.
Bac de récupération des condensats monté sous le groupe	33196
Bonde d'écoulement 1 1/4″ pour le raccordement à l'évacuation locale	3815
Thermomètre de contrôle côté client TPE 2	2182
Commande TMP 620 pour groupe externe	12201
Commande TMP 630 au lieu de TMP 620 avec 2 sorties librement exploitables	12210
Organe de commande amovible (SPLIT-CONTROL) supplément pour les appareils dont le groupe frigorifique est installé dans le bâti de carter	12219
Grille de protection type 370-825	33194
Grille de protection type 825 (2 refroidisseurs d'air)	33195
Douchette de nettoyage avec raccord rapide	6322
Paroi latérale pour SKE (Les parois latérales sont adaptées à la hauteur des parois côté client.)	6403
DUO-Brücke SKE 120	6405

SYSTÈME-FRAÎCHEUR-WIHA voir page 29.

Bâti de carter UTB 51 disponible en option, voir tableau à la page 216.

Description

Cuve ventilée pour réfrigérer gâteaux, pâtisseries et snacks jusqu'à une hauteur maximale de 12 cm (position inférieure du présentoir) ou jusqu'à 5,5 cm (position supérieure du présentoir). Le présentoir peut être réglé à l'horizontale ou incliné vers le client pour l'achat spontané (fonction MOVE-UP).
La buse d'air derrière la marchandise a une surface brillante. Une vitrine, ouverte uniquement du côté de l'aération, et installée en local, est nécessaire pour le service.
Température : < 5°C pour 25°C/60% humidité relative (classe climatique 3 selon DIN EN ISO 23953).

Appareil commercial prévu pour le montage dans un comptoir fixe.

Pour l'exécution, voir page 30.

2. Cuves ventilées

pour comptoirs à rebord

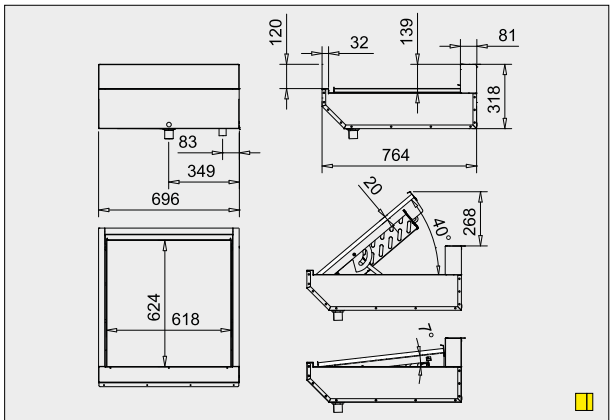

Art.-No. 21843 WIHA SKE IMPULS 120 SP - 600

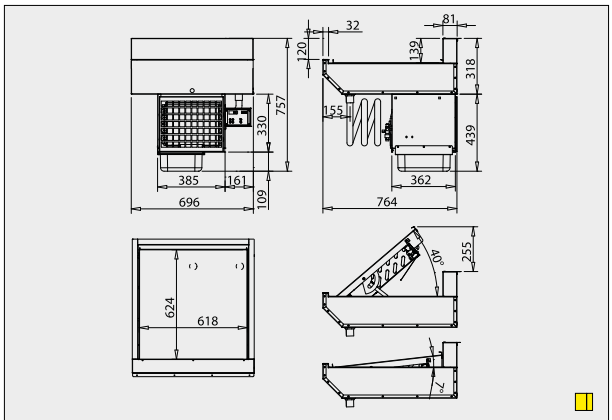

Art.-No. 21844 WIHA SKE IMPULS 120 SP - 600

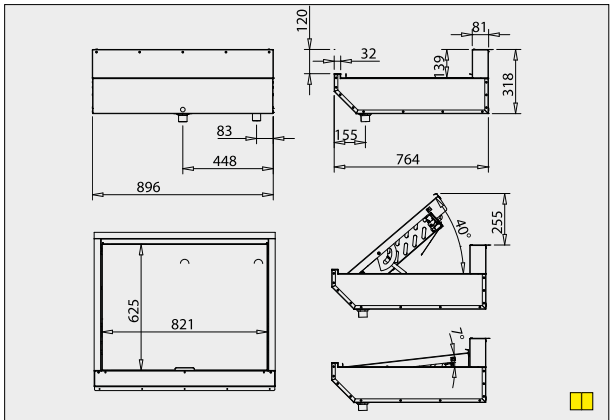

Art.-No. 21800 WIHA SKE IMPULS 120 SP - 800

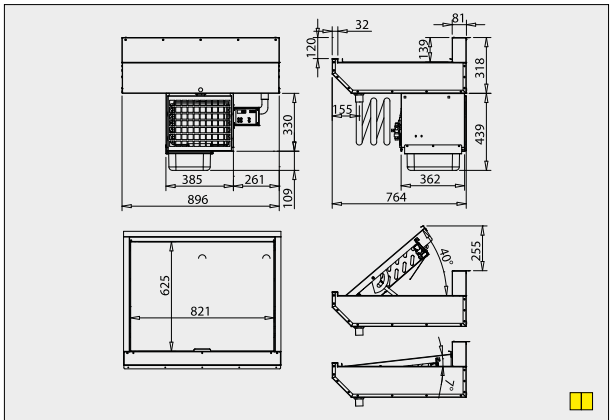

Art.-No. 21803 WIHA SKE IMPULS 120 SP - 800

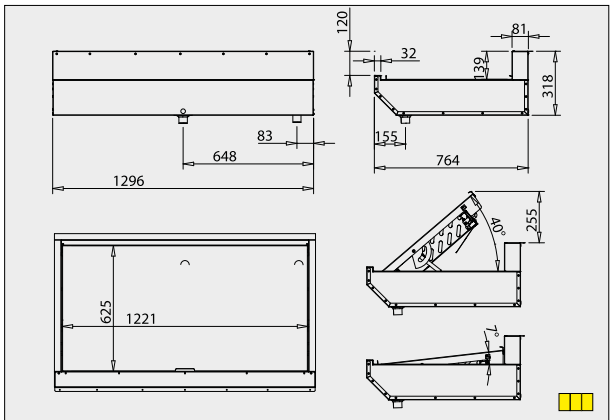

Art.-No. 21801 SKE IMPULS 120 SP - 1200

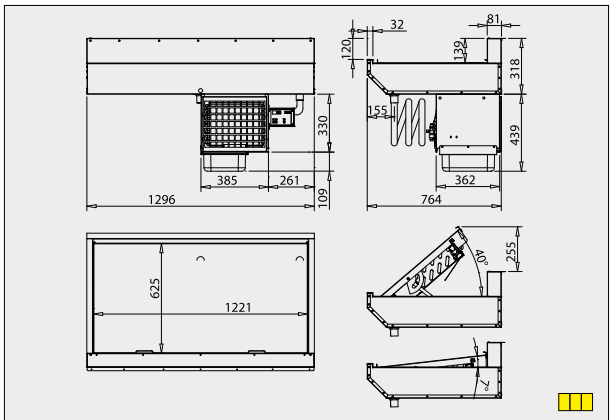

Art.-No. 21804 WIHA SKE IMPULS 120 SP - 1200

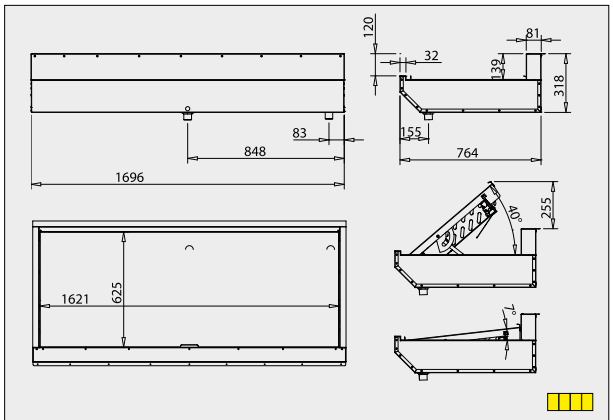

Art.-No. 21802 WIHA SKE IMPULS 120 SP - 1600

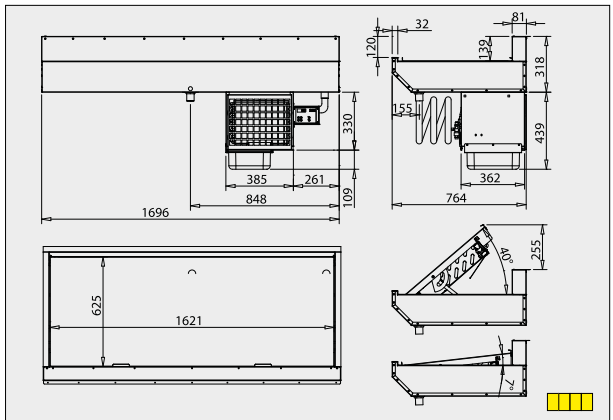

Art.-No. 21805 WIHA SKE IMPULS 120 SP - 1600

Les plans sont réalisés avec des options qui ne sont pas inclus dans la livraison, d'autres plans sont disponibles sur www.wiha-web.com dans la rubrique « Infothèque/espace client ».

Données techniques et tarifs non contractuels, sous réserve d'erreurs ou de modifications. Prix H.T. (05/2022)