Cuve réfrigérée à serpentin KW et KWHB

Pour boissons, fruits, nourriture en bacs GN ...

Modèle KWHB

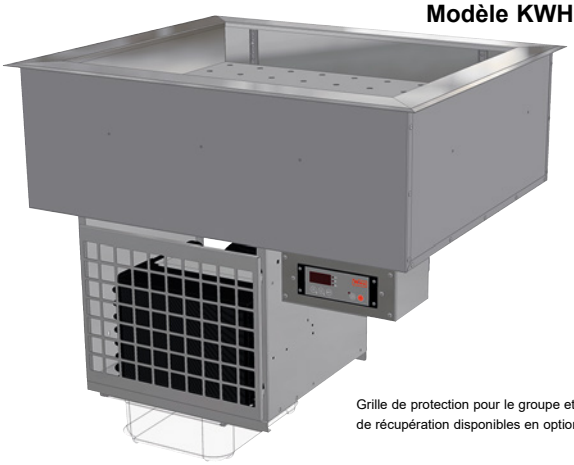

Grille de protection pour le groupe et bac de récupération disponibles en option

Cuve réfrigérée à serpentin KW	Pour groupe externe sans commande Art.-No.	Avec groupe et commande Art.-No.	Capacité frigorifique [-10°TE]	Raccordement groupe frigorifique
KW GN 1/1	3060	20830	170 W	230V/190W
KW GN 2/1	3061	20831	230 W	230V/220W
KW GN 2/1 L	3065	20832 *	230 W	230V/220W
KW GN 3/1	3062	20833	290 W	230V/250W
KW GN 4/1	3063	20834	360 W	230V/315W
KW GN 5/1	3064	20835	360 W	230V/315W

Fourni avec cadre de montage. La grille de protection pour le groupe frigorifique et le bac de récupération / siphon sont disponibles en option.
* Sans châssis, raccordement du groupe frigorifique par jonctions frigorifiques.

Cuve réfrigérée à serpentin KWHB avec fond amovible	Pour groupe externe sans commande Art.-No.	Avec groupe et commande Art.-No.	Capacité frigorifique [-10°TE]	Raccordement
KWHB GN 1/1	3030	20840	170 W	230V/190W
KWHB GN 2/1	3031	20841	230 W	230V/220W
KWHB GN 2/1 L **	3035	20842 *	230 W	230V/220W
KWHB GN 3/1 **	3032	20843	290 W	230V/250W
KWHB GN 4/1 **	3033	20844	360 W	230V/315W
KWHB GN 5/1 **	3034	20845	360 W	230V/315W

Fourni avec cadre de montage. La grille de protection pour le groupe frigorifique et le bac de récupération / siphon sont disponibles en option.
* Sans châssis, raccordement du groupe frigorifique par jonctions frigorifiques. ** Fonds amovibles divisés.

Accessoires spéciaux

	Art.-No.
Bac de récupération monté sous le groupe	2680
Bonde d'écoulement 1 1/4'' pour le raccordement à l'évacuation locale	3816
Grille de protection, perforée, pour dimension 1/1	6267
Grille de protection, perforée, pour dimension 2/1-5/1 (pas disponible pour dimension GN 2/1 L)	6253
Commande TMP 350 pour groupe externe	3310
Fond amovible perforé GN 1/1	3100
Fond amovible perforé GN 2/1	3101
Fond amovible perforé (divisé) GN 2/1L	3102
Fond amovible perforé (divisé) GN 3/1	3103
Fond amovible perforé (divisé) GN 4/1	3104
Fond amovible perforé (divisé) GN 5/1	3105
Traverse GN 1/1 standard, longitudinal	1025
Traverse, transversal	3010
Sans cadre de montage GN 1/1 (moins-value)	3090
Sans cadre de montage GN 2/1 (moins-value)	3091
Sans cadre de montage GN 2/1L (moins-value)	3092
Sans cadre de montage GN 3/1 (moins-value)	3093
Sans cadre de montage GN 4/1 (moins-value)	3094
Sans cadre de montage GN 5/1 (moins-value)	3095

Description

Cuve réfrigérée à serpentin pour boissons et alimentation en bacs GN ou en présentoirs. N'est pas adaptée pour le poisson. Température dans la cuve : 4 °C à 12 °C (classe climatique 3, 25 °C température ambiante, 60 % humidité relative). Appareil commercial prévu pour le montage dans un comptoir fixe.

Nouv. Bâti de carter UTB 51 disponible en option, voir tableau 3 à la page 211.

Exéxution

Cuve intérieure en inox, no. de matériau 1.4301, avec bonde d'écoulement 1 1/4". Serpentin en tuyaux de cuivre (4 côtés) de 8 mm. Isolation en mousse polyuréthane (sans CFC) injectée sous pression. La cuve extérieure est en tôle zinguée. Montage facile, il suffit de placer la cuve dans une découpe adéquate et de poser le cadre de montage par-dessus.

Modèle KWHB :
Cuve fournie avec un fond amovible perforé et réglable en hauteur.

Groupe externe :
Possibilité de brancher un capteur de température. Détendeur externe.

Groupe frigorifique

Le groupe frigorifique est monté sous la cuve de refroidissement dans un châssis en inox. La commande TMP 350 est installée à droite du groupe frigorifique. L'appareil doit être débranché pour le dégivrage.

Modèle KW GN 2/1 L et KWHB GN 2/1 L :
Le groupe frigorifique est prémonté et relié à la cuve de refroidissement par des jonctions frigorifiques. La commande TMP 350 est reliée au groupe frigorifique et à la cuve de refroidissement par des connecteurs.

L'appareil doit être débranché pour le dégivrage. Prévoir, dans le comptoir, une surface bien aérée sous la cuve de refroidissement pour le groupe de frigorifique.

Données techniques et tarifs non contractuels, sous réserve d'erreurs ou de modifications. Prix H.T. (05/2021)

Support pour verre

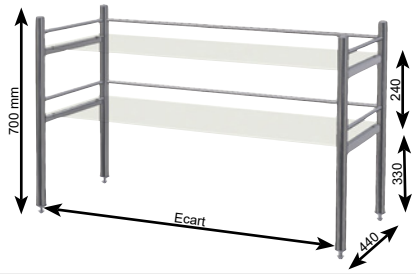

Supports pour verre

	Art.-No.
Structure en inox avec 2 étagères en verre et arrêt produits sur 3 côtés, surface polie.	
Pour cuve KW 2/1, écart 835 mm	**16366**
Pour cuve KW 3/1, écart 1160 mm	**16367**

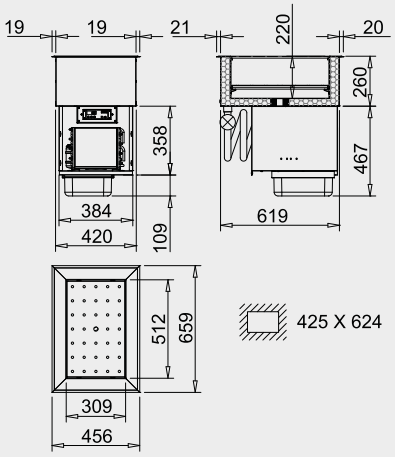

Art.-No. 20840 WIHA KWHB GN 1/1

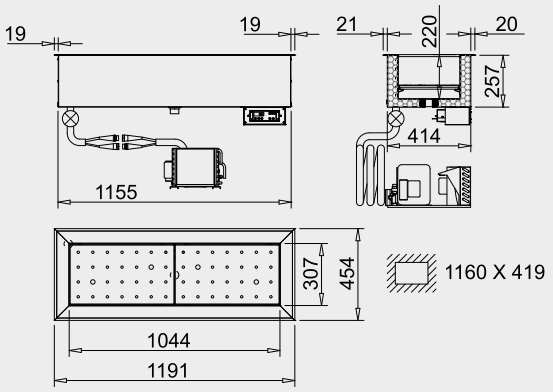

Art.-No. 20842 WIHA KWHB GN 2/1 L

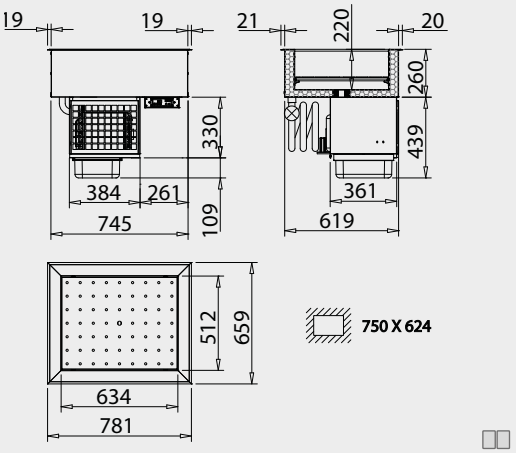

Art.-No. 20841 WIHA KWHB GN 2/1

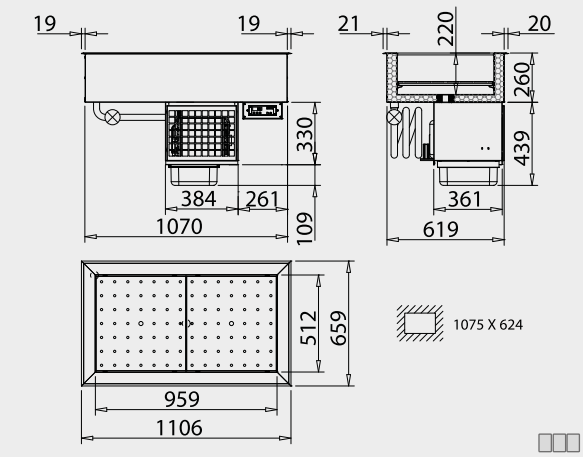

Art.-No. 20843 WIHA KWHB GN 3/1

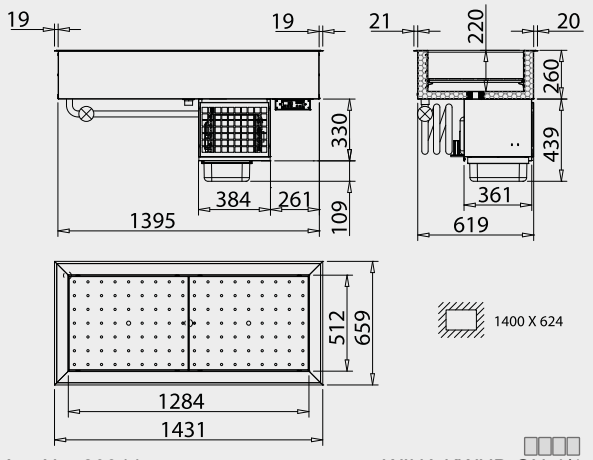

Art.-No. 20844 WIHA KWHB GN 4/1

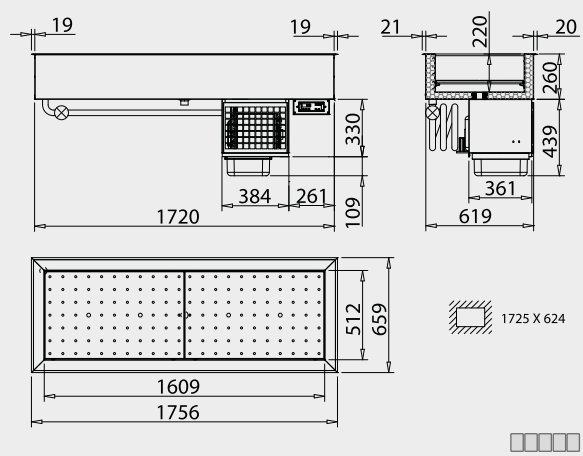

Art.-No. 20845 WIHA KWHB GN 5/1

Les plans sont réalisés avec des options qui ne sont pas inclus dans la livraison, d'autres plans sont disponibles sur www.wiha-web.com dans la rubrique « Infothèque/espace client ».