Stufen-Kühleinsatz SKE 150 SP

Ideales Klima für hohe Sahnetorten

WIHA FRISCHE-SYSTEM (Sonderzubehör) Patentrechtlich geschützt

WIHA MOVE-DOWN Patentrechtlich geschützt

WIHA MOVE-AWAY Patentrechtlich geschützt

WIHA LONG-LIFE Längere Lebensdauer des Kälteaggregates

WIHA ROUND-BOTTOM Einfache Reinigung des Wannenbodens

WIHA SPLIT-CONTROL (Sonderzubehör) Flaches herausnehmbares Bedienteil

Bevorzugte Anwendung:
Sahnetorten, Kuchen, Snacks bis zu einer Warenhöhe von max. 15 cm.

Längere Frische durch das patentierte WIHA-FRISCHE-SYSTEM

- **Längere Lebensdauer des Kälteaggregates (LONG-LIFE)**
- **Hygieneboden mit runden Innenecken (ROUND-BOTTOM)**
- **4°C-Kühltechnik**
- **2 Luftgeschwindigkeiten**
- **Liftverdampfer**

Ideales Klima für Sahnetorten

Der sich durch die stufenförmige Konstruktion ergebende sogenannte „Kältesee“ ist ein unbedingtes Muss für empfindliche Sahnetorten. Zusammen mit der großen Verdampferoberfläche ergibt sich eine hohe Feuchtigkeit für schonende Kühlung. Die Torten bleiben länger frisch, wenn die Kühlung mit dem patentierten **WIHA-FRISCHE-SYSTEM** ausgestattet wird.

Die aus der Thekenumgebung eingeschleppten artfremden Bakterien und Keime beschleunigen den Alterungsprozess der Torten. Unser patentiertes FRISCHE-SYSTEM reinigt und entkeimt den Umluftstrom und bildet somit die Grundlage für eine längere Frische.

WIHA Stufen-Kühleinsatz SKE 150 SP Modell	Für externes Kälteaggregat Art.-Nr.	Mit Kälteaggregat und Steuerung Art.-Nr.	Kälteleistung [-10°VT]	Anschluss Kälteaggregat	
SKE 150 SP - 400 *	5917	20420	370 W	230V/210W	
SKE 150 SP - 600 *	5975	20421	370 W	230V/270W	
SKE 150 SP - 800	5976	20422	450 W	230V/350W	
SKE 150 SP - 1200	5977	20423	605 W	230V/390W	
SKE 150 SP - 1600	5978	20424	825 W	230V/540W	
SKE 150 SP - 1600 D (2 Luftkühler)	5881	20427	825 W	230V/540W	
SKE 150 SP - 2000 D (2 Luftkühler)	5979	20426 **	1060 W	230V/750W	

Die Kühleinsätze für externe Kälteaggregate werden einschließlich Expansionsventil für R134a/R513A und eingebauten Temperaturfühlern geliefert.
Das patentierte WIHA-FRISCHE-SYSTEM, Maschinenschutzblende und Kondenswasserschale/Geruchsverschluss sind als Zubehör lieferbar.
* Nicht mit FRISCHE-SYSTEM lieferbar. ** Ohne Unterbaugehäuse, Anschluss Kälteaggregat über Kältemittelkupplung.

Sonderzubehör

	Art.-Nr.
Kondenswasserschale unterhalb des Kälteaggregates montiert	33196
Abflussverschraubung 1 1/4″ für Anschluss an bauseitigem Abfluss	3815
Kundenseitiges Kontrollthermometer TPE 2	2182
Steuerung TMP 620 für ext. Kälteaggregat	12201
Steuerung TMP 630 anstatt TMP 620 mit 2 frei nutzbaren Ausgängen	12210
Herausnehmbares Bedienteil (SPLIT-CONTROL) Aufpreis für Gerät mit Kälteaggregat im Unterbaugehäuse	12219
Maschinenschutzblende Typ 370-825	33194
Maschinenschutzblende Typ 825 (2 Luftkühler)	33195
Luftkühler für Betrieb mit Kältemittel CO_2 (Preis je Luftkühler, siehe Seite 384)	10197
Reinigungsbrause mit mont. Schnellanschluss	6322

Patentiertes WIHA-FRISCHE-SYSTEM siehe Seite 47.

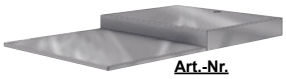

	Art.-Nr.
Stufeneinsatz mit spiegelnder Oberfläche (Breite 400 mm, Höhen 12/50 mm)	6398

Unterbaugehäuse UTB 51 optional lieferbar, siehe Tabelle auf Seite 386.

	Art.-Nr.
Aufwandung seitlich für SKE (Die seitlichen Wandungen werden passend zur kundenseitigen Wandungshöhe höhengleich ausgeführt.)	6403
DUO-Brücke SKE 150 Zur Verbindung von zwei nebeneinander montierten Kühleinsätzen.	6406

Beschreibung

Umluft-Kühleinsatz zum Kühlen von Kuchen, Torten und Snacks mit einer Warenhöhe bis zu max. 15 cm.
Die hinter den Waren befindliche Luftleitblende hat eine spiegelnde Oberfläche.
Zum Betrieb ist ein bauseitiger Glasaufsatz erforderlich, welcher nur an der Luftausblasseite offen sein darf.
Temperatur: < 5 °C bei 25 °C/60 % rel. LF (Klimaklasse 3 nach DIN EN ISO 23953).

Gewerbliches Gerät zum Einbau in ortsfeste Lebensmittel- und Ausgabetheken.

Ausführung siehe Seite 48.

2. Umluft-Einbaukühlungen

Stufenförmiger Einbau

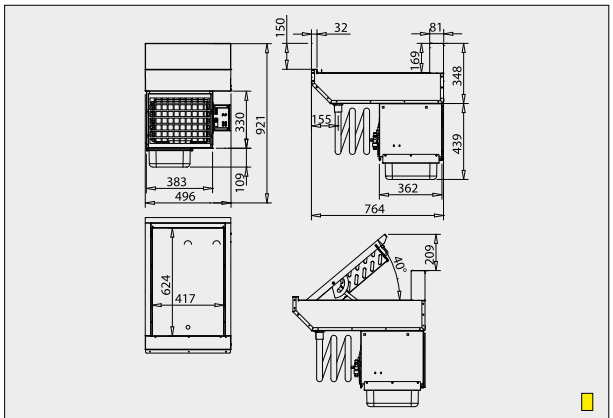

Art.-Nr. 20420 WIHA SKE 150 SP - 400

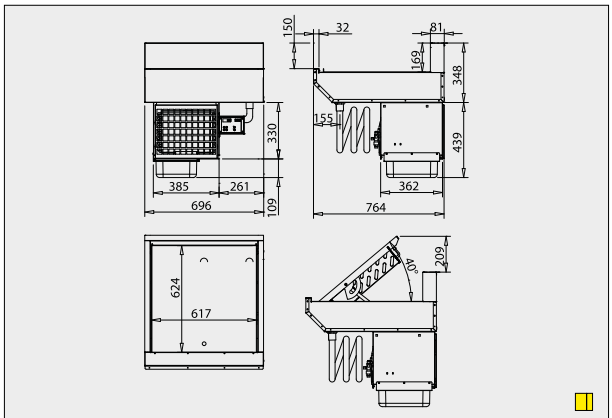

Art.-Nr. 20421 WIHA SKE 150 SP - 600

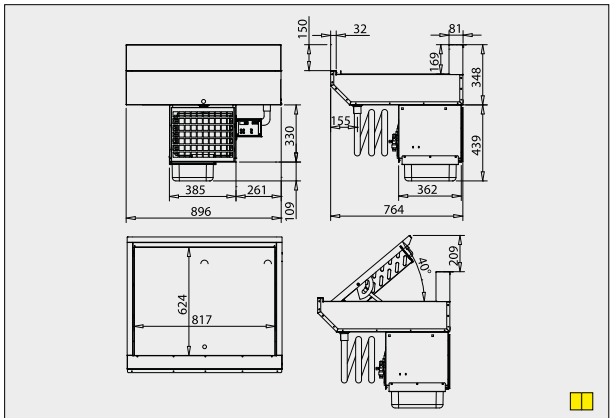

Art.-Nr. 20422 WIHA SKE 150 SP - 800

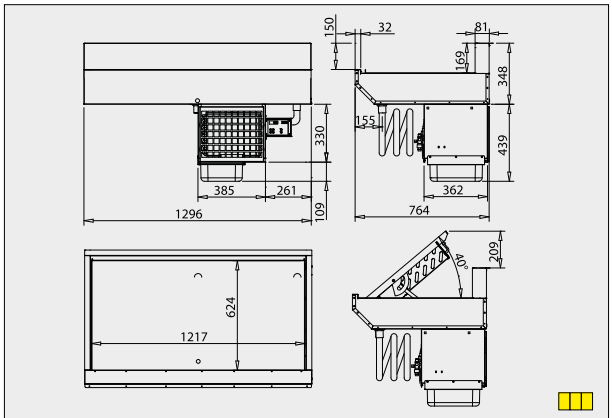

Art.-Nr. 20423 WIHA SKE 150 SP - 1200

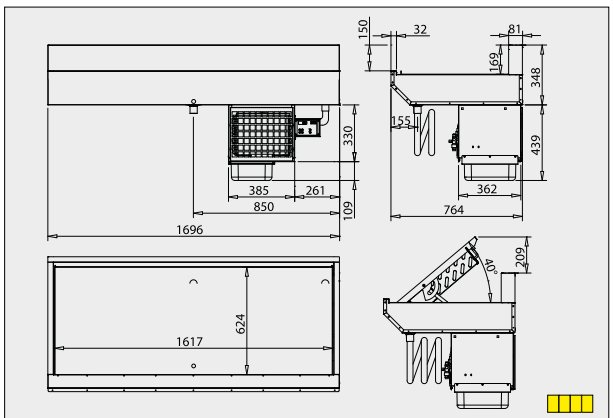

Art.-Nr. 20424 WIHA SKE 150 SP - 1600

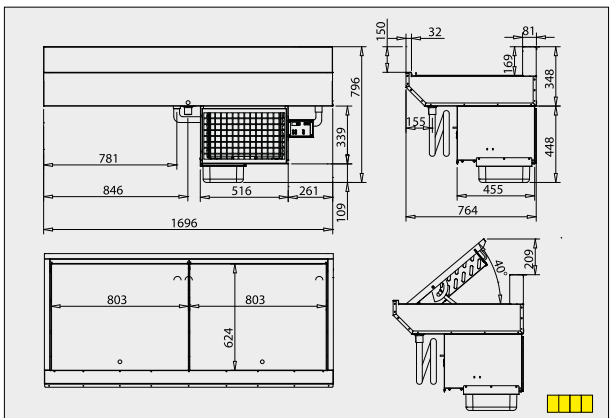

Art.-Nr. 20427 WIHA SKE 150 SP - 1600 D

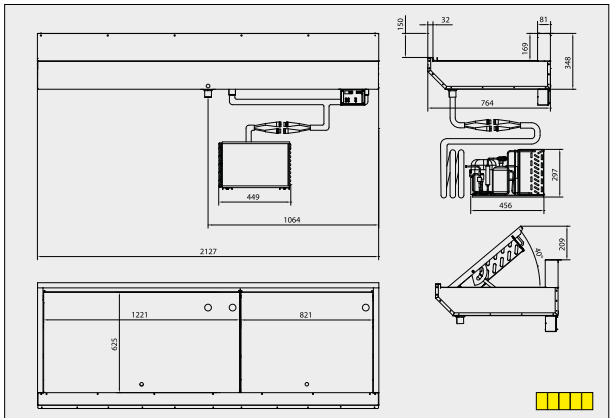

Art.-Nr. 20426 WIHA SKE 150 SP - 2000 D

Tipp: Das patentierte WIHA-FRISCHE-SYSTEM für längere Frische.

Torten bleiben länger frisch, wenn artfremde Bakterien und Keime, welche den Alterungsprozess beschleunigen, reduziert werden. Unser FRISCHE-SYSTEM beinhaltet eine hochwirksame, patetierte Kombination aus Umluftfilter und UVC-Entkeimungsvorrichtung.
Die Torten befinden sich so in einer gereinigten Schutzatmosphäre und bleiben hierdurch länger frisch.

Die Zeichnungen sind mit Sonderzubehör dargestellt, welches nicht im Lieferumfang enthalten ist; weitere Zeichnungen sind auf www.wiha-theken-technik.de unter „Infothek/Kundenbereich“ abrufbar.

Technische und preisliche Änderungen sowie Irrtümer vorbehalten. Alle Preise zuzügl. gesetzl. MwSt. (Stand 05/2023)