Bain-Marie PROFI SRV

Remplissage pratique avec robinet intégrée

- **Branchement plus simple,**
  pas de branchement séparé du trop-plein.
- **Installation facile sous le comptoir,**
  pas de rallonge nécessaire pour la vanne de vidange d'eau.
- **Nettoyage et détartrage plus facile,**
  vanne d'arrivée d'eau au-dessus du niveau d'eau.
- **Fabrication robuste,**
  écoulement et arrivée d'eau soudés
  (pas de joint, pas d'usure).
- **Pas d'arrêt sur la vidange,**
  pas de restes d'aliments qui bloquent
  la vidange rapide de la cuve.
- **Remplissage facile**
  par vanne d'arrivée d'eau supplémentaire.
- **Une technique de chauffe fiable**
  grâce aux tubes de chauffage généreusement installés
  sous la cuve. Chaque tube est équipé d'un thermostat
  de sécurité contre la surchauffe.

Le thermostat peut être
aussi installé dans le comptoir
(longueur de câble d´env. 120 cm).

WIHA Bain-Marie PROFI SRV

Modèle	Dimensions (Largeur, Profondeur)	Hauteur 100 ** H-extérieure 185 mm Art.-No.	Hauteur 150 ** H-extérieure 235 mm Art.-No.	Hauteur 200 ** H-extérieure 285 mm Art.-No.	Raccorde-ment
Bain-Marie PROFI SRV GN 1/1	L 407 mm, P 610 mm	5462	5466	5470	230V/0,85kW
Bain-Marie PROFI SRV GN 2/1	L 732 mm, P 610 mm	5463	5467	5471	230V/1,70kW
Bain-Marie PROFI SRV GN 3/1	L 1057 mm, P 610 mm	5464	5468	5472	230V/2,55kW
Bain-Marie PROFI SRV GN 4/1	L 1382 mm, P 610 mm	5465	5469	5473	230V/3,40kW
Bain-Marie PROFI SRV GN 1 x 2/1	L 612 mm, P 730 mm	----	5505	5506	230V/1,70kW
Bain-Marie PROFI SRV GN 2 x 2/1	L 1142 mm, P 730 mm	----	5507	5508	230V/3,40kW
Bain-Marie PROFI SRV GN 2/1 L	L 1142 mm, P 405 mm	----	5509	5510	230V/1,70kW
Bain-Marie PROFI SRV GN 1 x (1/1+1/3)	L 407 mm, P 786 mm	----	5511	5512	230V/1,15kW
Bain-Marie PROFI SRV GN 2 x (1/1+1/3)	L 732 mm, P 786 mm	----	5513	5514	230V/2,30kW
Bain-Marie PROFI SRV GN 3 x (1/1+1/3)	L 1057 mm, P 786 mm	----	5515	5516	230V/3,45kW
Bain-Marie PROFI SRV GN 4 x (1/1+1/3)	L 1382 mm, P 786 mm	----	----	5542	400V/4,6kW *
Bain-Marie PROFI SRV GN 1 x (1/1+1/2)	L 407 mm, P 875 mm	----	5517	5518	230V/1,15kW
Bain-Marie PROFI SRV GN 2 x (1/1+1/2)	L 732 mm, P 875 mm	----	5519	5520	230V/2,30kW
Bain-Marie PROFI SRV GN 3 x (1/1+1/2)	L 1057 mm, P 875 mm	----	5521	5522	230V/3,45kW

* Pour la version 400V il faut : 2 Ph, N, Terre ** Hauteur utile en mm

Accessoires spéciaux

	Art.-No.
Rallonge pour robinet d'arrivée d'eau (n'est pas disponible dans le programme de 48 heures) Longueur standard 400 mm, la tige peut être raccourcie. Le robinet à boisseau est remplacé par une simple robinet d'arrêt.	5097
Traverse GN 1/1 longitudinale, longueur 530 mm, version standard	1025
Traverse GN 1/1 longitudinale, longueur 530 mm, avec ressort	8108
Traverse GN 1/1 longitudinale, longueur 530 mm, avec ressort et perforation	8109
Traverse GN 1/1 transversale, longueur env. 325 mm	3010

Info :
Vous trouverez les bacs GN adaptés page 228.

Données techniques et tarifs non contractuels, sous réserve d'erreurs ou de modifications. Prix H.T. (05/2022)

Exécution

Bain-Marie pour bacs GN de 100 mm, 150 mm ou 200 mm de profondeur. Ce bain-marie est équipé d'une vanne d'arrivée d'eau manuelle installée sous la cuve.
Fabrication à double-paroi avec isolation intérieure. Intérieur de cuve, écoulement, vanne d'arrivée d'eau et parois latérales sont en inox, matériau 1.4301. Fond de cuve lisse penchant vers la goulotte. Les tubes de chauffage sont généreusement installés sous la cuve. Chaque tube est équipé d'un thermostat de sécurité pour éviter la surchauffe. Écoulement 1 1/4″ filetage extérieur avec tube de trop-plein.
Raccordement de l'eau par un raccord 3/4″ filetage extérieur. Construction entièrement soudée de la cuve intérieure. Cadre de montage avec surface polie.
Le thermostat est logé dans un boîtier sous la cuve et peut être aussi installé dans le comptoir (longueur des câbles env. 120 cm). Température comprises entre 30°C et 90°C.
Livré avec un tuyau de remplissage de 1,5 m; raccord 3/4″ à brancher à un robinet extérieur.

D'autres plans sont disponibles sur www.wiha-web.com dans la rubrique « Infothèque/espace client ».

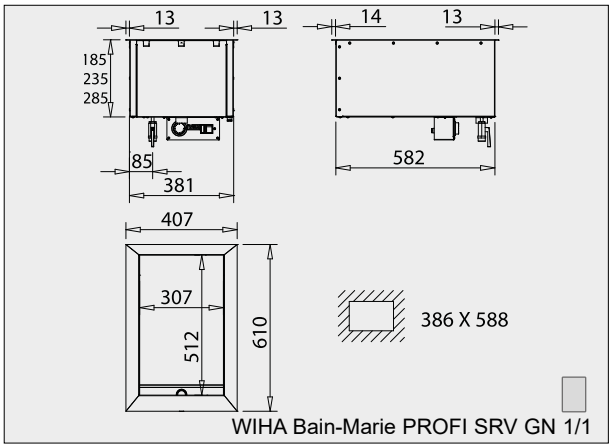

WIHA Bain-Marie PROFI SRV GN 1/1

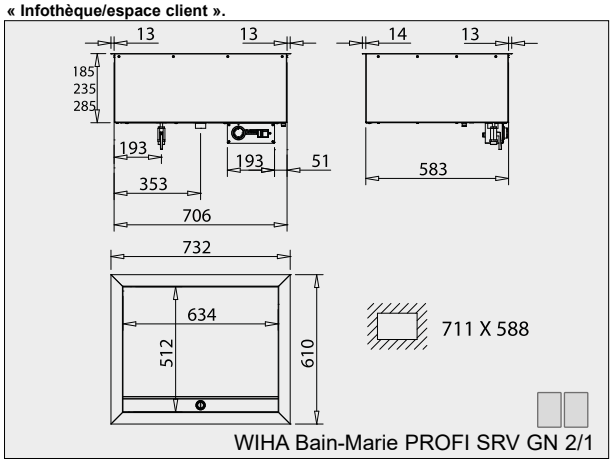

WIHA Bain-Marie PROFI SRV GN 2/1

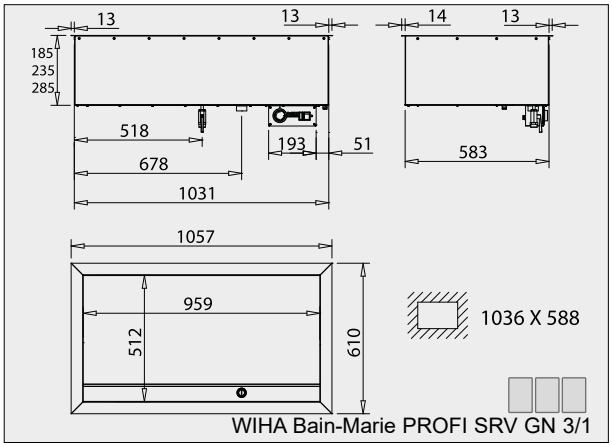

WIHA Bain-Marie PROFI SRV GN 3/1

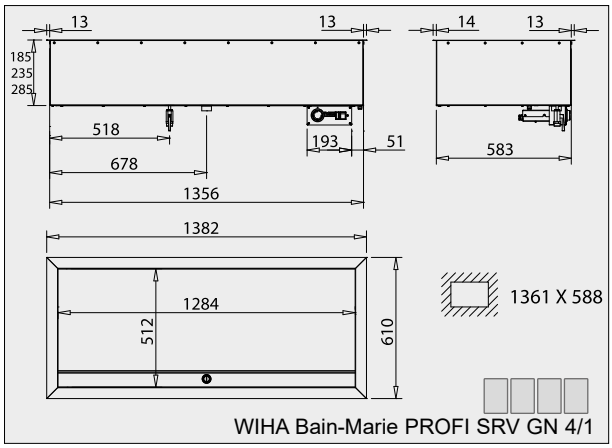

WIHA Bain-Marie PROFI SRV GN 4/1

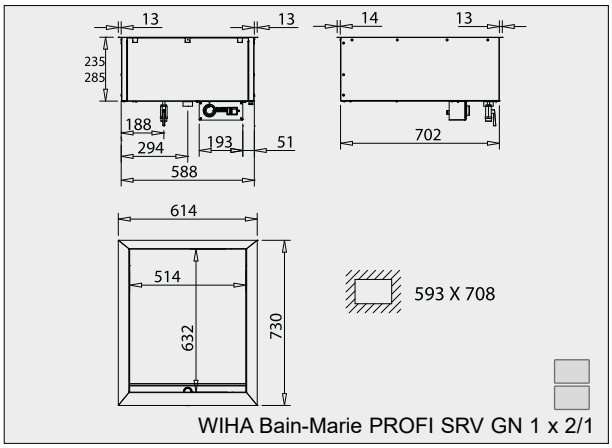

WIHA Bain-Marie PROFI SRV GN 1 x 2/1

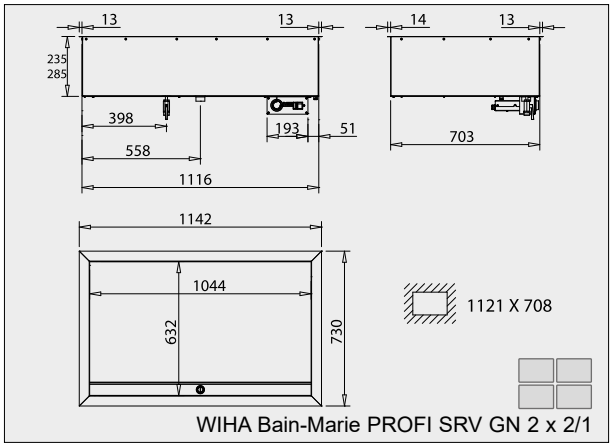

WIHA Bain-Marie PROFI SRV GN 2 x 2/1

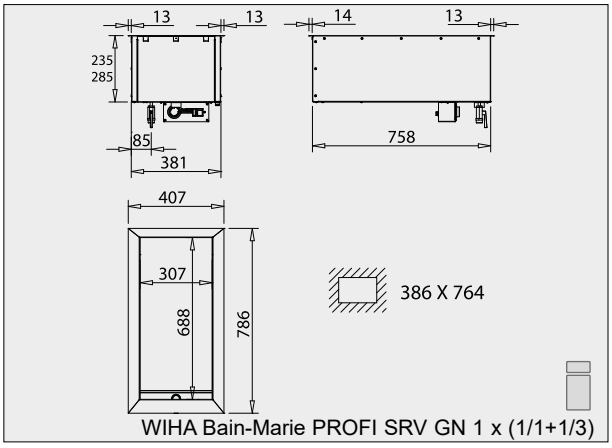

WIHA Bain-Marie PROFI SRV GN 1 x (1/1+1/3)

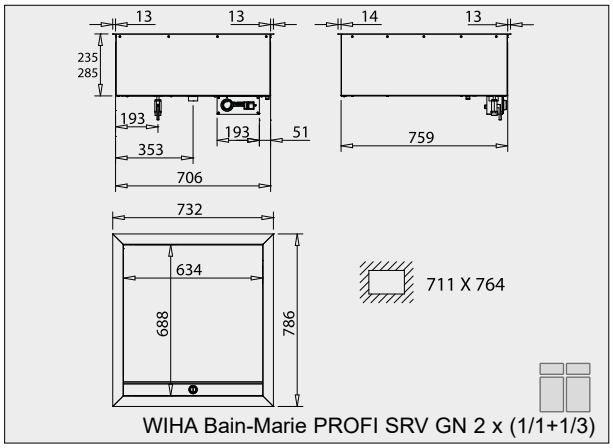

WIHA Bain-Marie PROFI SRV GN 2 x (1/1+1/3)

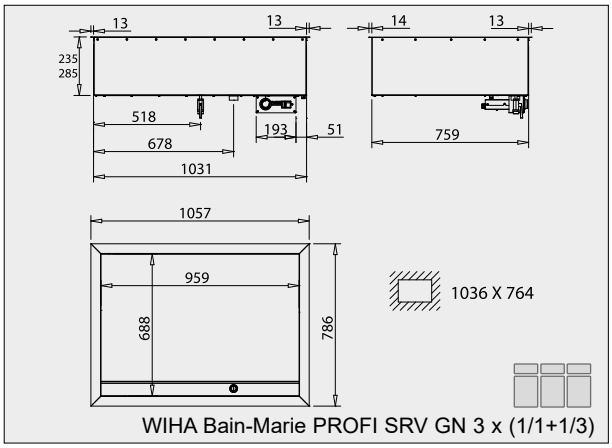

WIHA Bain-Marie PROFI SRV GN 3 x (1/1+1/3)

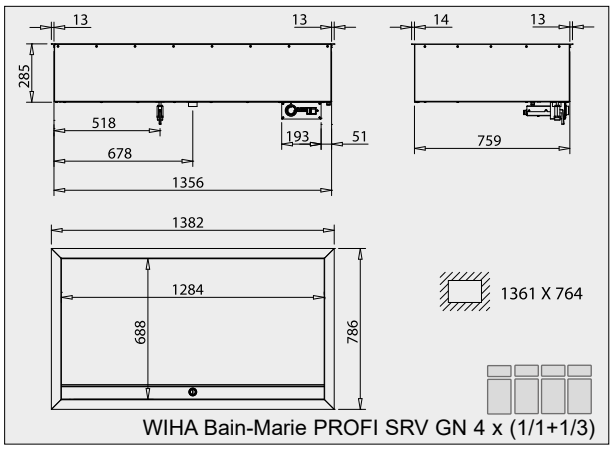

WIHA Bain-Marie PROFI SRV GN 4 x (1/1+1/3)

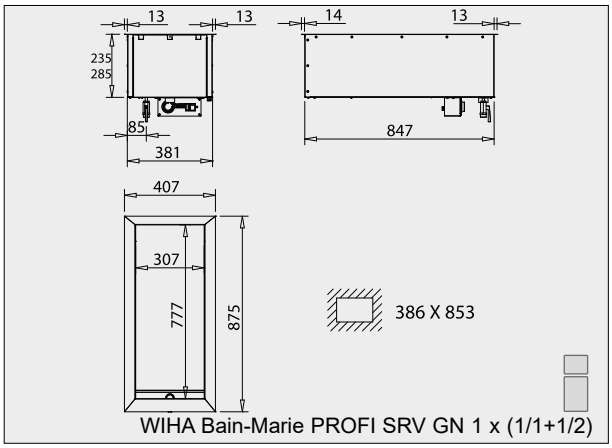

WIHA Bain-Marie PROFI SRV GN 1 x (1/1+1/2)

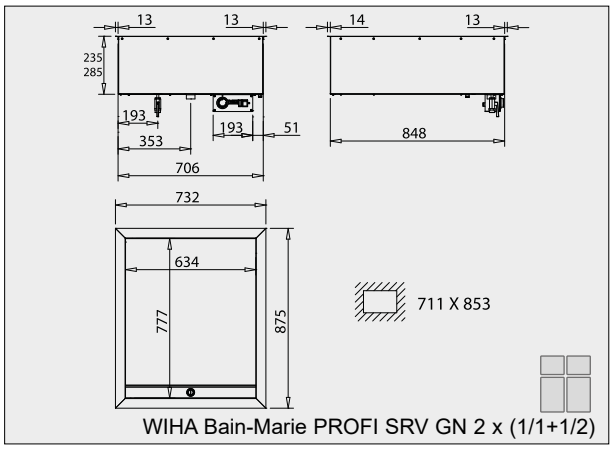

WIHA Bain-Marie PROFI SRV GN 2 x (1/1+1/2)

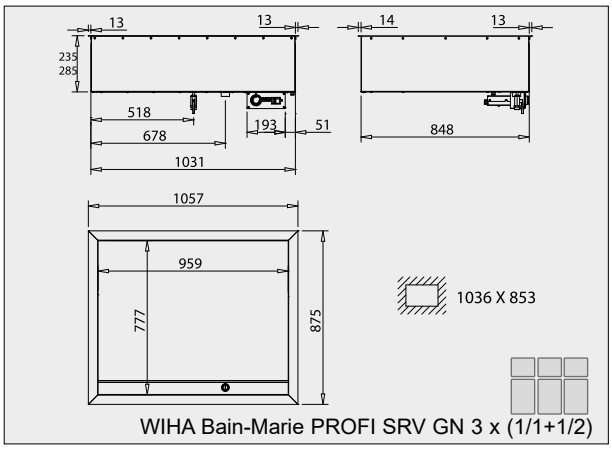

WIHA Bain-Marie PROFI SRV GN 3 x (1/1+1/2)

D'autres plans sont disponibles sur www.wiha-web.com dans la rubrique « Infothèque/espace client ».

Plateau pour Bain-Marie

Ce plateau permet de créer une surface plane sur le Bain-Marie pour y déposer par ex. des repas servis sur assiette etc. Le plateau est réchauffé par la vapeur d'eau provenant du bas.
Note : pour garder les denrées au chaud sur des périodes plus longues, nous conseillons l'utilisation de rampes chauffantes supplémentaires.
Largeur 325 mm, profondeur 530 mm

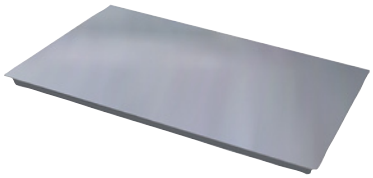

Art.-No.
8118

Planche à découper en PE (polyéthylène)

Il est possible d'intégrer très facilement une planche à découper chauffée dans un Bain-Marie de profondeur 1/1+1/2 pour la découpe par ex. de pain de viande.
Matériel : PE alimentaire
Dimensions : 325 mm x 265 mm x 30 mm

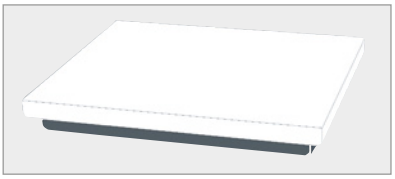

Art.-No.
3017

Données techniques et tarifs non contractuels, sous réserve d'erreurs ou de modifications. Prix H.T. (05/2022)