Poubelle basculante

Container fermé en métal avec poubelle basculante amovible.
Support et poubelle en inox.
Largeur d'encastrement 325 mm;
hauteur 440 ou 600 mm, cadre de montage avec rebord ;
profondeur 280 mm

	Art.-No.
Hauteur 440 mm	**8100**
Hauteur 600 mm	**8113**

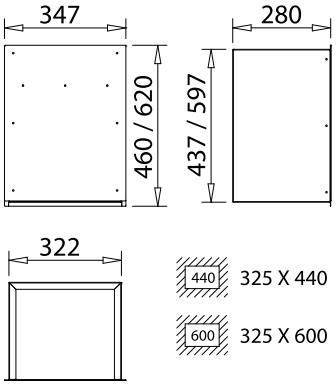

A combiner avec le tiroir à marc de café ! (même largeur !)

Façade lisse !
Les panneaux de décor peuvent être simplement visser !

Poubelle à accrocher

Poubelle à accrocher, en inox.
Largeur 268 (300) mm ; profondeur 265 mm

	Art.-No.
Hauteur 460 mm	**8120**
Hauteur 610 mm	**8121**

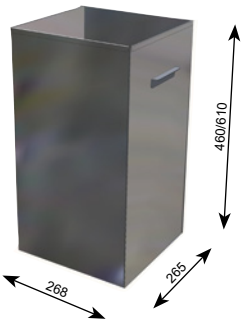

Support pour poubelle à accrocher

En inox.
Dimensions : 266 x 40/10 mm

Art.-No.
8122

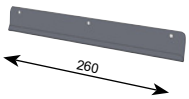

Trappe basculante

En inox. Composée d'un cadre (20 x 20 mm) et de la trappe basculante.
Dimensions : 338 x 219 mm
Découpe : 306 x 182 mm

Art.-No.
8125

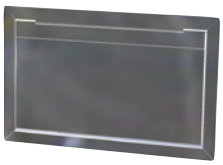

Armatures pour poubelles à trappe

A visser à la trappe et au fond. L'armature sera insérée dans le fond.
100% en inox.
Largeur 324 mm, profondeur 152 mm, hauteur 447 mm

Art.-No.
8123

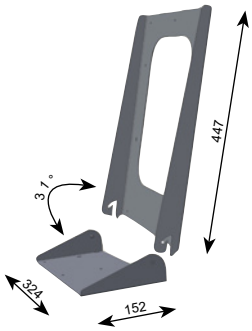

Porte-balayette

A accrocher à la poubelle, en inox.
Largeur 150 mm, profondeur 50 mm, hauteur 40 mm

Art.-No.
8124

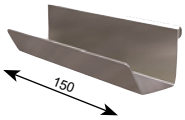

Données techniques et tarifs non contractuels, sous réserve d'erreurs ou de modifications. Prix H.T. (05/2020)